SIEMENS

WG44N2A7AT

Waschmaschine



DE Gebrauchs- und Montageanleitung



Register your appliance on My Siemens and discover exclusive services and offers.

Siemens Home Appliances

Weitere Informationen und Erklärungen finden Sie online. Scannen Sie den QR-Code auf der Titelseite.



Inhaltsverzeichnis

1 Sicherheit 3
1.1 Definition der Signalwörter 3
1.2 Allgemeine Hinweise 4
1.3 Bestimmungsgemäßer Gebrauch 4
1.4 Einschränkung des Nutzerkreises 4
1.5 Sichere Installation 5
1.6 Sicherer Gebrauch 7
1.7 Sichere Reinigung und Wartung 9

2 Sachschäden vermeiden 10

3 Umweltschutz und Sparen 11
3.1 Verpackung entsorgen 11
3.2 Energie und Ressourcen sparen 11
3.3 Energiesparmodus 11

4 Aufstellen und Anschließen 12
4.1 Gerät auspacken 12
4.2 Lieferumfang 12
4.3 Anforderungen an den Aufstellort 12
4.4 Transportsicherungen entfernen 13
4.5 Gerät anschließen 14
4.6 Gerät ausrichten 16

5 Vor dem ersten Gebrauch 16
5.1 Leerwaschgang starten 16

6 Kennenlernen 18
6.1 Gerät 18
6.2 Waschmittelschublade 18
6.3 Bedienfeld 19
6.4 Bedienlogik 19

7 Display 20

8 Tasten 22

9 Programme 24

10 Zubehör 27

11 Wäsche 28
11.1 Wäsche vorbereiten 28
11.2 Pflegekennzeichen auf den Pflegeetiketten 28

12 Waschmittel und Pflegemittel 29

13 Grundlegende Bedienung 29
13.1 Gerät einschalten 29
13.2 Programm einstellen 29
13.3 Tür öffnen 30
13.4 Wäsche einlegen 30
13.5 Programm starten 30
13.6 Wäsche einweichen 30
13.7 Wäsche nachlegen 31
13.8 Programm abbrechen 31
13.9 Programm bei Spülstopp fortsetzen 31
13.10 Wäsche entnehmen 31
13.11 Gerät in den Bereitschaftszustand (Standby) versetzen 31

14 Kindersicherung 31
14.1 Kindersicherung aktivieren ... 31
14.2 Kindersicherung deaktivieren 32

15 Intelligentes Dosiersystem 32
15.1 Flüssigwaschmittel und Weichspüler in die Dosierbehälter füllen 32
15.2 Kammer für manuelle Dosierung verwenden 32
15.3 Dosierbehälter ❀/🫧 umstellen 33
15.4 Basisdosiermenge einstellen 33

16 Home Connect 33

16.1 Home Connect einrichten 34
16.2 Wi-Fi am Gerät deaktivieren 34
16.3 Wi-Fi am Gerät aktivieren 34
16.4 Software Update installieren 34
16.5 Netzwerkeinstellungen des Geräts zurücksetzen 34
16.6 Fernstart 35
16.7 Ferndiagnose 35
16.8 Datenschutz 35

17 Grundeinstellungen 35
17.1 Übersicht der Grundeinstellungen 35
17.2 Grundeinstellungen ändern .. 36

18 Reinigen und Pflegen 36
18.1 Gerät instandhalten 37
18.2 Trommel reinigen 37
18.3 Waschmittelschublade reinigen 38
18.4 Laugenpumpe reinigen 39
18.5 Gummimanschette reinigen 42

19 Störungen beheben 43
19.1 Notentriegelung 49
19.2 Elektronikkarte zurücksetzen 49

20 Transportieren, Lagern und Entsorgen 50
20.1 Gerät demontieren 50
20.2 Transportsicherungen einsetzen 50
20.3 Gerät erneut in Betrieb nehmen 50
20.4 Altgerät entsorgen 50

21 Kundendienst 51
21.1 Erzeugnisnummer (E-Nr.), Fertigungsnummer (FD) und Zählnummer (Z-Nr.) 51
21.2 AQUA-STOP-Garantie 51

22 Verbrauchswerte 52

23 Technische Daten 53
23.1 Informationen zu freier und Open Source Software 54

24 Konformitätserklärung 55

⚠ 1 Sicherheit

Beachten Sie die nachfolgenden Sicherheitshinweise.

1.1 Definition der Signalwörter

Hier finden Sie die Bedeutung der in dieser Anleitung verwendeten Signalwörter.

⚠ WARNUNG
Beachten Sie diese Hinweise, um mögliche schwere oder tödliche Verletzungen zu verhindern.

⚠ VORSICHT
Beachten Sie diese Hinweise, um geringfügige, oder mittelschwere Verletzungen zu verhindern.

ACHTUNG
Beachten Sie diese Hinweise, um Schäden am Gerät oder andere Sachschäden zu vermeiden.

Hinweis: Dies weist Sie auf wichtige Informationen hin.

1.2 Allgemeine Hinweise



- Lesen Sie diese Anleitung sorgfältig.
- Bewahren Sie die Anleitung sowie die Produktinformationen für einen späteren Gebrauch oder Nachbesitzer auf.
- Schließen Sie das Gerät bei einem Transportschaden nicht an.

1.3 Bestimmungsgemäßer Gebrauch

Verwenden Sie das Gerät nur:
- um maschinenwaschbare Textilien und handwaschbare Wolle nach Pflegeetikett zu waschen.
- mit Leitungswasser und handelsüblichen, waschmaschinengeeigneten Waschmitteln und Pflegemitteln.
- in geschlossenen Räumen im Haushalt und in ähnlichen Anwendungen wie beispielsweise: im Küchenbereich für Mitarbeiter in Geschäften, Büros und anderem Arbeitsumfeld; in landwirtschaftlichen Betrieben; von Kunden in Hotels, Motels und weiteren typischen Wohnumgebungen; in Frühstückspensionen.
- bis zu einer Höhe von 4000 m über dem Meeresspiegel.

1.4 Einschränkung des Nutzerkreises

Dieses Gerät kann von Kindern ab 8 Jahren und darüber und von Personen mit reduzierten physischen, sensorischen oder mentalen Fähigkeiten oder Mangel an Erfahrung und/oder Wissen benutzt werden, wenn sie beaufsichtigt oder bezüglich des sicheren Gebrauchs des Geräts unterwiesen wurden und die daraus resultierenden Gefahren verstanden haben.
Kinder dürfen nicht mit dem Gerät spielen.
Reinigung und Benutzerwartung dürfen nicht durch Kinder ohne Beaufsichtigung durchgeführt werden.
Kinder unter 3 Jahren und Haustiere vom Gerät fernhalten.

1.5 Sichere Installation

⚠ WARNUNG – Stromschlaggefahr!

Unsachgemäße Installationen sind gefährlich.

- ▸ Das Gerät nur gemäß den Angaben auf dem Typenschild anschließen und betreiben.
- ▸ Das Gerät nur über eine vorschriftsmäßig installierte Steckdose mit Erdung an ein Stromnetz mit Wechselstrom anschließen.
- ▸ Das Schutzleitersystem der elektrischen Hausinstallation muss vorschriftsmäßig installiert sein. Die Installation muss einen ausreichend großen Leitungsquerschnitt haben.
- ▸ Beim Verwenden eines Fehlerstrom-Schutzschalters nur einen Typ mit dem Zeichen ⏦ einsetzen.
- ▸ Nie das Gerät über eine externe Schaltvorrichtung versorgen, z. B. Zeitschaltuhr oder Fernsteuerung.
- ▸ Wenn das Gerät eingebaut ist, muss der Netzstecker der Netzanschlussleitung frei zugänglich sein, oder falls der freie Zugang nicht möglich ist, muss in der festverlegten elektrischen Installation eine Trennvorrichtung nach den Errichtungsbestimmungen eingebaut sein.
- ▸ Beim Aufstellen des Geräts darauf achten, dass die Netzanschlussleitung nicht eingeklemmt oder beschädigt wird.

Eine beschädigte Isolierung der Netzanschlussleitung ist gefährlich.

- ▸ Nie die Netzanschlussleitung mit heißen Geräteteilen oder Wärmequellen in Kontakt bringen.
- ▸ Nie die Netzanschlussleitung mit scharfen Spitzen oder Kanten in Kontakt bringen.
- ▸ Nie die Netzanschlussleitung knicken, quetschen oder verändern.

⚠ WARNUNG – Brandgefahr!

Eine verlängerte Netzanschlussleitung und nicht zugelassene Adapter zu verwenden, ist gefährlich.

- ▸ Keine Verlängerungskabel oder Mehrfachsteckdosenleisten verwenden.
- ▸ Nur vom Hersteller zugelassene Adapter und Netzanschlussleitungen verwenden.

- Wenn die Netzanschlussleitung zu kurz ist und keine längere Netzanschlussleitung verfügbar ist, Elektrofachbetrieb kontaktieren, um die Hausinstallation anzupassen.

⚠ WARNUNG – Verletzungsgefahr!

Das hohe Gerätegewicht kann beim Anheben zu Verletzungen führen.

- Das Gerät nicht allein anheben.

Wenn dieses Gerät unsachgemäß in einer Wasch-Trocken-Säule aufgestellt wird, kann das aufgestellte Gerät herunterfallen.

- Den Trockner ausschließlich mit dem Verbindungssatz des Trockner-Herstellers auf eine Waschmaschine stapeln. Eine andere Aufstellmethode ist unzulässig.
- Nicht das Gerät in einer Wasch-Trocken-Säule aufstellen, wenn der Trockner-Hersteller keinen passenden Verbindungssatz anbietet.
- Keine Geräte von verschiedenen Herstellern und mit unterschiedlicher Tiefe und Breite in einer Wasch-Trocken-Säule aufstellen.
- Keine Wasch-Trocken-Säule auf ein Podest aufstellen, die Geräte können kippen.

⚠ WARNUNG – Erstickungsgefahr!

Kinder können sich Verpackungsmaterial über den Kopf ziehen oder sich darin einwickeln und ersticken.

- Verpackungsmaterial von Kindern fernhalten.
- Kinder nicht mit Verpackungsmaterial spielen lassen.

⚠ VORSICHT – Verletzungsgefahr!

Das Gerät kann während des Betriebs vibrieren oder sich bewegen.

- Das Gerät auf einer sauberen, ebenen und festen Fläche aufstellen.
- Das Gerät mit den Gerätefüßen und einer Wasserwaage ausrichten.

Bei unsachgemäß verlegten Schläuchen und Netzanschlussleitungen besteht Stolpergefahr.

- Die Schläuche und Netzanschlussleitungen so verlegen, dass keine Stolpergefahr besteht.

Wenn das Gerät an vorstehenden Bauteilen bewegt wird, wie z. B. der Gerätetür, können die Teile abbrechen.
- ▸ Nicht das Gerät an vorstehenden Bauteilen bewegen.

⚠ VORSICHT – Schnittgefahr!
Scharfe Kanten am Gerät können beim Berühren zu Schnittverletzungen führen.
- ▸ Nicht das Gerät an scharfen Kanten berühren.
- ▸ Schutzhandschuhe verwenden bei Installation und Transport des Geräts.

1.6 Sicherer Gebrauch

⚠ WARNUNG – Stromschlaggefahr!
Ein beschädigtes Gerät oder eine beschädigte Netzanschlussleitung ist gefährlich.
- ▸ Nie ein beschädigtes Gerät betreiben.
- ▸ Nie an der Netzanschlussleitung ziehen, um das Gerät vom Stromnetz zu trennen. Immer am Netzstecker der Netzanschlussleitung ziehen.
- ▸ Wenn das Gerät oder die Netzanschlussleitung beschädigt ist, sofort den Netzstecker der Netzanschlussleitung ziehen oder die Sicherung im Sicherungskasten ausschalten und den Wasserhahn schließen.
- ▸ Den Kundendienst rufen. →*Seite 51*

Eindringende Feuchtigkeit kann einen Stromschlag verursachen.
- ▸ Das Gerät nur in geschlossenen Räumen verwenden.
- ▸ Nie das Gerät großer Hitze und Nässe aussetzen.
- ▸ Keine Dampfreiniger, Hochdruckreiniger, Schläuche oder Brausen verwenden, um das Gerät zu reinigen.

⚠ WARNUNG – Gefahr von Gesundheitsschäden!
Kinder können sich im Gerät einsperren und in Lebensgefahr geraten.
- ▸ Das Gerät darf nicht aufgestellt werden hinter einer verschließbaren Tür, einer Schiebetür oder einer Tür mit einem Scharnier an der dem Gerät gegenüberliegenden Seite, die das vollständige Öffnen des Geräts verhindert.
- ▸ Bei ausgedienten Geräten den Netzstecker der Netzanschlussleitung ziehen, danach die Netzanschlussleitung durchtrennen

und das Schloss der Gerätetür so weit zerstören, dass die Gerätetür nicht mehr schließt.

Beim Schleudern von größeren, wasserundurchlässigen Wäschestücken können Unwuchten entstehen und zu Verletzungen führen.

- ▸ Keine größeren, wasserundurchlässigen Wäschestücke wie Decken oder Matratzenauflagen im Gerät waschen und schleudern.

⚠ WARNUNG – Erstickungsgefahr!

Kinder können Kleinteile einatmen oder verschlucken und dadurch ersticken.

- ▸ Kleinteile von Kindern fernhalten.
- ▸ Kinder nicht mit Kleinteilen spielen lassen.

⚠ WARNUNG – Vergiftungsgefahr!

Waschmittel und Pflegemittel können bei Verzehr zu Vergiftungen führen.

- ▸ Bei versehentlichem Verschlucken ärztlichen Rat einholen.
- ▸ Waschmittel und Pflegemittel für Kinder unzugänglich aufbewahren.

⚠ WARNUNG – Explosionsgefahr!

Wenn Wäsche mit lösungsmittelhaltigen, entzündlichen Reinigungsmitteln vorbehandelt wurde, kann sie im Gerät zu einer Explosion führen.

- ▸ Vorbehandelte Wäsche vor dem Waschen gründlich mit Wasser spülen.

⚠ VORSICHT – Verletzungsgefahr!

Beim Steigen oder Klettern auf das Gerät kann die Abdeckplatte brechen.

- ▸ Nicht auf das Gerät steigen oder klettern.

Beim Setzen oder Stützen auf die geöffnete Tür kann das Gerät kippen.

- ▸ Nicht auf die Gerätetür setzen oder stützen.
- ▸ Keine Gegenstände auf der Gerätetür abstellen.

Das Eingreifen in die drehende Trommel kann zu Verletzungen der Hände führen.

- ▸ Vor dem Eingreifen auf den kompletten Stillstand der Trommel warten.

⚠ VORSICHT – Verbrühungsgefahr!

Die Waschlauge wird beim Waschen mit hohen Temperaturen heiß.

- ▸ Nicht die heiße Waschlauge berühren.

⚠ VORSICHT – Verätzungsgefahr!

Beim Öffnen der Waschmittelschublade können Waschmittel und Pflegemittel aus dem Gerät spritzen.
Ein Kontakt mit den Augen oder der Haut kann zu Reizungen führen.

- ▸ Bei Kontakt mit Waschmitteln oder Pflegemitteln gründlich die Augen oder Haut mit klarem Wasser spülen.
- ▸ Bei versehentlichem Verschlucken ärztlichen Rat einholen.
- ▸ Waschmittel und Pflegemittel für Kinder unzugänglich aufbewahren.

1.7 Sichere Reinigung und Wartung

⚠ WARNUNG – Stromschlaggefahr!

Unsachgemäße Reparaturen sind gefährlich.

- ▸ Nie das Gerät oder die Eigenschaften des Geräts technisch verändern.
- ▸ Nur dafür geschultes Fachpersonal darf Reparaturen am Gerät durchführen.
- ▸ Nur Original-Ersatzteile dürfen zur Reparatur des Geräts verwendet werden.
- ▸ Wenn die Netzanschlussleitung dieses Geräts beschädigt wird, muss sie durch den Hersteller oder seinen Kundendienst oder eine ähnlich qualifizierte Person ersetzt werden, um Gefährdungen zu vermeiden.

Eindringende Feuchtigkeit kann einen Stromschlag verursachen.

- ▸ Vor der Reinigung den Netzstecker ziehen oder Sicherung im Sicherungskasten ausschalten.
- ▸ Keine Dampfreiniger, Hochdruckreiniger, Schläuche oder Brausen verwenden, um das Gerät zu reinigen.

▸ Nie das Gerät mit feuchten Händen benutzen.

⚠ WARNUNG – Verletzungsgefahr!
Das Verwenden von nicht Original-Ersatzteilen und Original-Zubehör ist gefährlich.
▸ Nur Original-Ersatzeile und Original-Zubehör des Herstellers verwenden.

⚠ WARNUNG – Vergiftungsgefahr!
Beim Verwenden von lösungsmittelhaltigen Reinigungsmitteln können giftige Dämpfe entstehen.
▸ Keine lösungsmittelhaltigen Reinigungsmittel verwenden.

2 Sachschäden vermeiden

ACHTUNG
Ein Fehldosieren von Weichspülern, Waschmitteln, Pflegemitteln und Reinigungsmitteln kann die Gerätefunktion beeinträchtigen.
▸ Die Dosierempfehlungen der Hersteller beachten.

Das Überschreiten der maximalen Beladungsmenge beeinträchtigt die Gerätefunktion.
▸ Die maximale Beladungsmenge für jedes Programm beachten und nicht überschreiten. →*Seite 24*

Das Gerät ist für den Transport mit Transportsicherungen gesichert.
Nicht entfernte Transportsicherungen können zu Sachschäden und Geräteschäden führen.
▸ Vor Inbetriebnahme alle Transportsicherungen komplett entfernen und aufbewahren.
▸ Vor jedem Transport alle Transportsicherungen komplett einbauen, um Transportschäden zu vermeiden.

Der unsachgemäße Anschluss des Wasserzulaufschlauchs kann zu Sachschäden führen.
▸ Die Verschraubungen am Wasserzulauf handfest anziehen.
▸ Den Wasserzulaufschlauch direkt ohne zusätzliche Verbindungselemente wie Adapter, Verlängerungen oder Ventile an den Wasserhahn anschließen.
▸ Das Ventilgehäuse des Wasserzulaufschlauchs berührungsfrei zur Umgebung verbauen und keiner äußeren Krafteinwirkung aussetzen.
▸ Darauf achten, dass der Innendurchmesser des Wasserhahns mindestens 17 mm beträgt.
▸ Darauf achten, dass die Länge des Gewindes am Anschluss zum Wasserhahn mindestens 10 mm beträgt.

Ein zu geringer oder zu hoher Wasserdruck kann die Gerätefunktion beeinträchtigen.
▸ Sicherstellen, dass der Wasserdruck an der Wasserversorgungsanlage mindestens 100 kPa (1 bar) und maximal 1000 kPa (10 bar) beträgt.
▸ Wenn der Wasserdruck den angegebenen Höchstwert überschreitet,

muss ein Druckminderungsventil zwischen Wasseranschluss und Schlauchset des Geräts installiert werden.
- Das Gerät nicht an die Mischbatterie eines drucklosen Heißwasseraufbereiters anschließen.

Veränderte oder beschädigte Wasserschläuche können zu Sach- und Geräteschäden führen.
- Nie Wasserschläuche knicken, quetschen, verändern oder durchschneiden.
- Nur mitgelieferte Wasserschläuche oder Original-Ersatzschläuche verwenden.
- Nie benutzte Wasserschläuche wiederverwenden.

Ein Betrieb mit verschmutztem oder zu heißem Wasser kann zu Sachschäden und Geräteschäden führen.
- Das Gerät ausschließlich mit kaltem Leitungswasser betreiben.

Ungeeignete Reinigungsmittel können die Oberflächen des Geräts beschädigen.
- Keine scharfen oder scheuernden Reinigungsmittel verwenden.
- Keine stark alkoholhaltigen Reinigungsmittel verwenden.
- Keine harten Scheuerkissen oder Putzschwämme verwenden.
- Das Gerät nur mit Wasser und einem weichen, feuchten Tuch reinigen.
- Bei Kontakt mit dem Gerät sofort alle Waschmittelreste, Sprühnebelreste oder Rückstände entfernen.

3 Umweltschutz und Sparen

3.1 Verpackung entsorgen

Die Verpackungsmaterialien sind umweltverträglich und wiederverwertbar.
- Die einzelnen Bestandteile getrennt nach Sorten entsorgen.

3.2 Energie und Ressourcen sparen

Wenn Sie diese Hinweise beachten, verbraucht Ihr Gerät weniger Strom und Wasser.
- Programme mit niedrigen Temperaturen und längeren Waschzeiten verwenden sowie die maximale Beladungsmenge ausnutzen. → *Seite 24*
- Waschmittel entsprechend des Verschmutzungsgrads der Wäsche dosieren.
- Waschtemperatur bei leicht und normal verschmutzter Wäsche reduzieren.
- Maximale Schleuderdrehzahl einstellen, wenn die Wäsche anschließend im Wäschetrockner getrocknet werden soll.
- Wäsche ohne Vorwäsche waschen.
- Wäsche ohne Weichspüler waschen, um Spülgänge zu reduzieren.

3.3 Energiesparmodus

Wenn Sie das Gerät eine kurze Zeit nicht bedienen, schaltet es automatisch in den Energiesparmodus. Alle Anzeigen erlöschen und ▷ blinkt.
Der Energiesparmodus wird beendet, indem Sie das Gerät erneut bedienen.
Wenn Sie das Gerät eine längere Zeit nicht bedienen, schaltet es automatisch in den Bereitschaftszustand (Standby).

4 Aufstellen und Anschließen

4.1 Gerät auspacken

ACHTUNG
In der Trommel verbleibende Gegenstände, die nicht für den Betrieb im Gerät vorgesehen sind, können zu Sachschäden und Geräteschäden führen.
- ▸ Vor dem Betrieb diese Gegenstände und das mitgelieferte Zubehör aus der Trommel entfernen.

1. Verpackungsmaterial und Schutzhüllen komplett vom Gerät entfernen. →*Seite 11*
2. Das Gerät auf sichtbare Beschädigungen prüfen.
3. Die Tür öffnen. →*Seite 30*
4. Das Zubehör aus der Trommel entfernen.
5. Die Tür schließen.

4.2 Lieferumfang

Prüfen Sie nach dem Auspacken alle Teile auf Transportschäden und die Vollständigkeit der Lieferung.

ACHTUNG
Ein Betrieb mit unvollständigem oder defektem Zubehör kann die Gerätefunktion beeinträchtigen oder zu Sachschäden und Geräteschäden führen.
- ▸ Nicht das Gerät mit unvollständigem oder defektem Zubehör betreiben.
- ▸ Entsprechendes Zubehör vor dem Betrieb des Geräts ersetzen. → *"Zubehör", Seite 27*

Hinweis: Beim Gerät wurde werkseitig ein Funktionstest durchgeführt. Dabei können Wasserflecken im Gerät entstehen, die der erste Waschgang entfernt.

Die Lieferung besteht aus:
- Waschmaschine
- Begleitunterlagen
- Transportsicherungen →*Seite 13*
- Abdeckkappe [1]

4.3 Anforderungen an den Aufstellort

⚠ **WARNUNG**
Stromschlaggefahr!
Das Gerät enthält spannungsführende Teile.
Das Berühren von spannungsführenden Teilen ist gefährlich.
- ▸ Nicht das Gerät ohne Abdeckplatte betreiben.

⚠ **WARNUNG**
Verletzungsgefahr!
Beim Betrieb auf einem Sockel kann das Gerät kippen.
- ▸ Die Gerätefüße vor Inbetriebnahme auf einem Sockel unbedingt mit den Haltelaschen →*Seite 28* des Herstellers befestigen.

ACHTUNG
Gefrierendes Restwasser im Gerät kann zu Geräteschäden führen.
- ▸ Nicht das Gerät in frostgefährdeten Bereichen oder im Freien aufstellen und betreiben.

Wenn das Gerät über 40° geneigt wird, kann Restwasser des Geräts auslaufen und Sachschäden verursachen.
- ▸ Das Gerät vorsichtig neigen.
- ▸ Das Gerät stehend transportieren.

[1] Die Anzahl der Abdeckkappen variiert je nach Modell.

Sockel

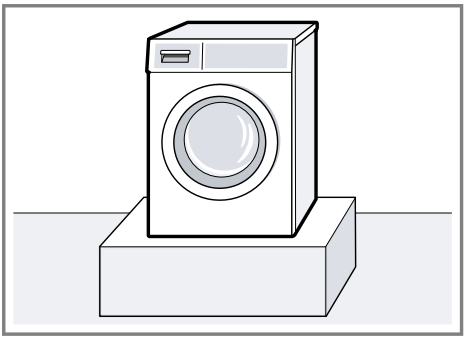

Das Gerät mit Haltelaschen →*Seite 28* befestigen.

Holzbalkendecke

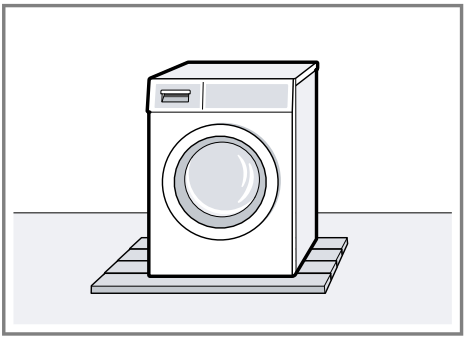

Das Gerät auf einer wasserbeständigen Holzplatte (Stärke mind. 30 mm) aufstellen, die fest mit dem Fußboden verschraubt ist.

Küchenzeile

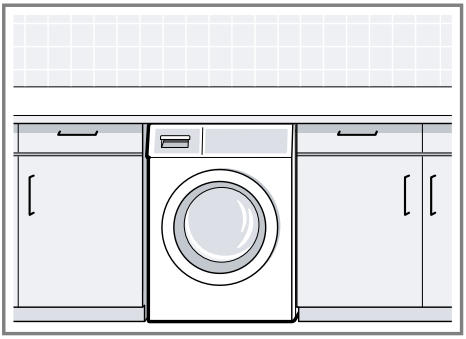

Das Gerät nur unter durchgehender Arbeitsplatte aufstellen, die fest mit den Nachbarschränken verbunden ist. Erforderliche Nischenbreite: 60 cm.

An einer Wand

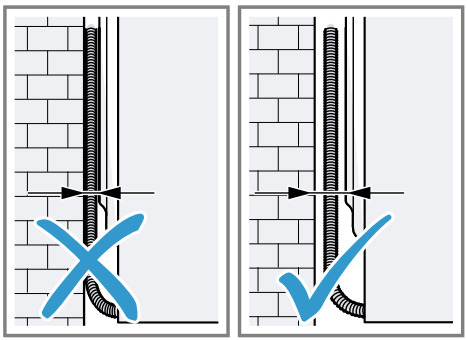

Keine Netzanschlussleitung und keine Schläuche zwischen Wand und Gerät einklemmen.

4.4 Transportsicherungen entfernen

Das Gerät ist für den Transport mit Transportsicherungen auf der Geräterückseite gesichert.

Hinweis: Bewahren Sie die Schrauben der Transportsicherungen und die Hülsen für einen späteren Transport auf.

1. Den Schlauch ① und die Netzanschlussleitung ② aus den Halterungen entfernen.

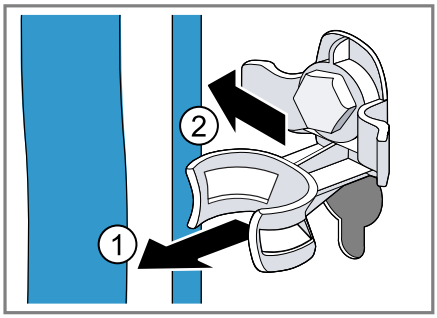

2. Alle Schrauben der 4 Transportsicherungen mit einem Schraubenschlüssel der Schlüsselweite 13 lösen ① und entfernen ②.

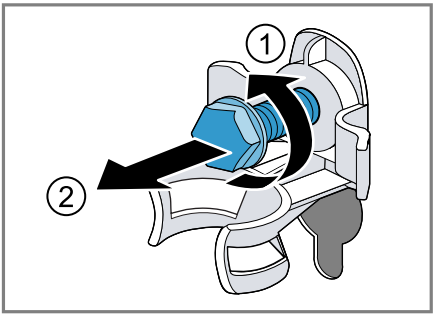

3. Die 4 Hülsen entfernen.

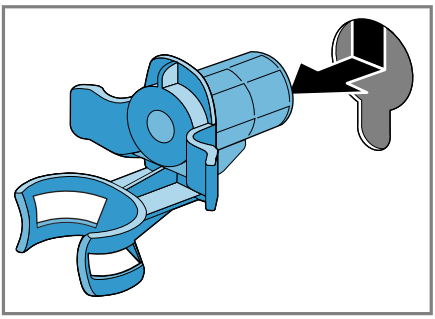

4. Die Abdeckkappe in die untere linke Öffnung für die Transportsicherung einsetzen und nach unten schieben.

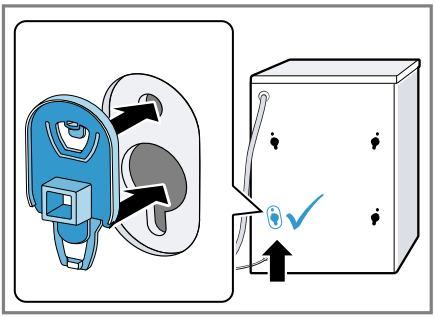

Hinweis: Um die Transportsicherungen für den Transport in das Gerät einzusetzen, machen Sie diese Schritte rückgängig in umgekehrter Reihenfolge.

4.5 Gerät anschließen

Wasserzulaufschlauch anschließen

⚠ WARNUNG
Stromschlaggefahr!
Das Gerät enthält spannungsführende Teile.
Das Berühren von spannungsführenden Teilen ist gefährlich.
- Nicht das elektrische Aquastop-Ventil in Wasser tauchen.

ACHTUNG
Der unsachgemäße Anschluss des Wasserzulaufschlauchs kann zu Sachschäden führen.
- Die Verschraubungen am Wasserzulauf handfest anziehen.

Hinweis: Stellen Sie sicher, dass Sie das Gerät an einen Wasserzulauf mit einer Sicherheitseinrichtung gegen Trinkwasserverunreinigung durch Rückfließen (gem. DIN EN 1717) anschließen. Die hierfür vorgesehenen Anschlussventile/Wasserhähne sind bei ordnungsgemäßer Hausinstallation mit dieser Sicherheitseinrichtung ausgestattet.

1. Den Wasserzulaufschlauch am Wasserhahn (26,4 mm = 3/4") anschließen.

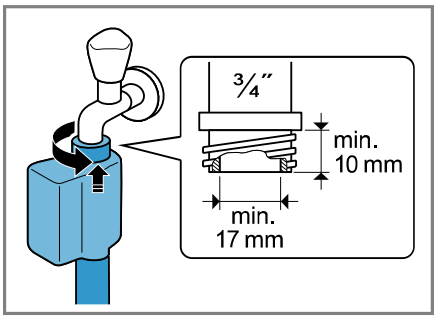

2. Den Wasserhahn vorsichtig öffnen und prüfen, ob die Anschlussstellen dicht sind.

Anschlussarten Wasserablauf

Die Informationen helfen Ihnen, dieses Gerät an den Wasserablauf anzuschließen.

ACHTUNG
Beim Abpumpen steht der Wasserablaufschlauch unter Druck und kann sich von der installierten Anschlussstelle lösen.

- Den Wasserablaufschlauch gegen unbeabsichtigtes Lösen sichern.

Bei einem verstopften oder verschlossenen Abfluss kann gestautes Abwasser in das Gerät zurückfließen.

- Vor dem Betrieb des Geräts sicherstellen, dass Abwasser schnell abläuft und Verstopfungen beseitigen.

Hinweis: Um die maximale Abpumphöhe des Geräts nicht zu überschreiten, verlegen Sie den Wasserablaufschlauch an keiner Stelle höher als 100 cm über der Aufstellfläche des Geräts.

Siphon

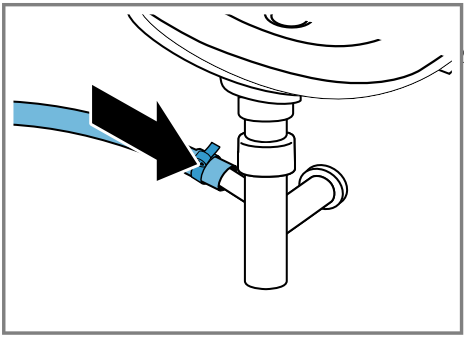

Die Anschlussstelle mit einer Schlauchschelle (24-40 mm) sichern.

Waschbecken

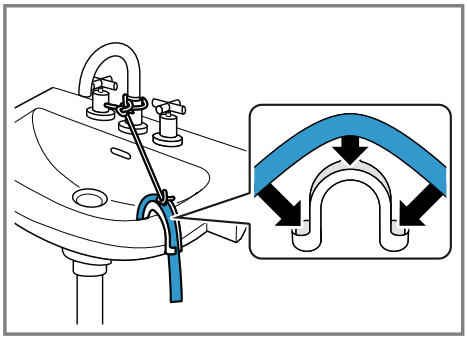

Den Wasserablaufschlauch mit einem Krümmer fixieren und sichern.
→*Seite 28*

Kunststoffrohr mit Gummimuffe oder Gully

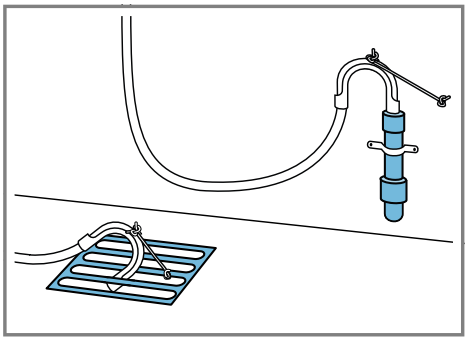

Den Wasserablaufschlauch mit einem Krümmer fixieren und sichern.
→*Seite 28*

Gerät elektrisch anschließen

Hinweis: Ihre elektrische Hausinstallation für dieses Gerät muss den lokalen gesetzlichen Bestimmungen und Sicherheitsvorschriften entsprechen und sollte einen Fehlerstrom-Schutzschalter enthalten.

1. Den Netzstecker der Netzanschlussleitung des Geräts in eine

Steckdose in der Nähe des Geräts stecken.
Die Anschlussdaten des Geräts finden Sie in den Technischen Daten →*Seite 53*.

2. Den Netzstecker auf festen Sitz prüfen.

4.6 Gerät ausrichten

Um Geräusche und Vibrationen zu reduzieren und ein Wandern des Geräts zu vermeiden, richten Sie das Gerät richtig aus.

1. Die Kontermuttern im Uhrzeigersinn mit einem Schraubenschlüssel mit der Schlüsselweite 17 lösen.

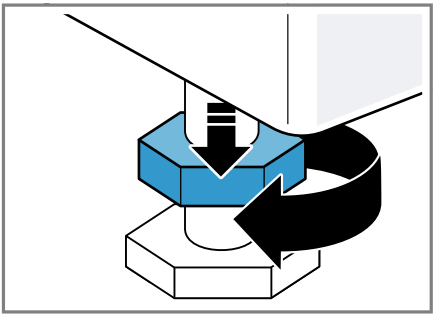

2. Um das Gerät auszurichten, die Gerätefüße drehen. Die Ausrichtung mit einer Wasserwaage prüfen.

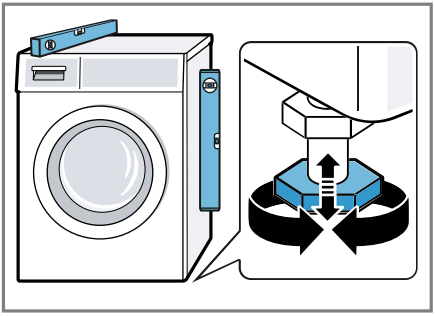

Alle Gerätefüße müssen fest auf dem Boden stehen.

3. Die Kontermuttern mit einem Schraubenschlüssel der Schlüsselweite 17 handfest gegen das Gehäuse festziehen.

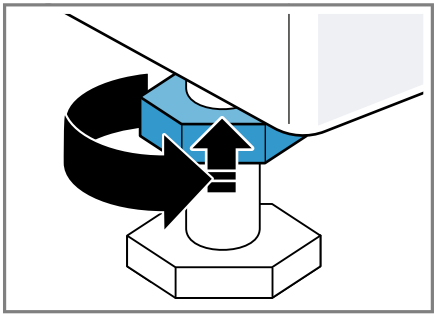

Den Gerätefuß dabei festhalten und nicht in der Höhe verstellen.

5 Vor dem ersten Gebrauch

Bereiten Sie das Gerät für die Verwendung vor.

5.1 Leerwaschgang starten

Ihr Gerät wurde vor Verlassen des Werks eingehend geprüft. Um mögliches Restwasser zu entfernen, waschen Sie das erste Mal ohne Wäsche.

1. Auf ⏻ drücken.
   Der Einschaltvorgang dauert einige Sekunden.
2. Das Programm **Baumwolle 90°** einstellen oder das Trommelreinigungsprogramm in der Home Connect App auswählen.
3. Die Tür schließen.
4. Die Waschmittelschublade herausziehen.

5. Etwa 1 Liter Leitungswasser in die Kammer für manuelle Dosierung füllen.

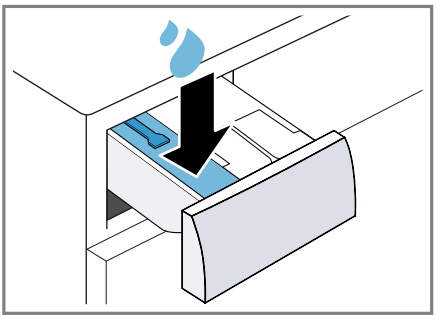

6. Pulvervollwaschmittel mit Sauerstoffbleiche in die Kammer für manuelle Dosierung einfüllen.

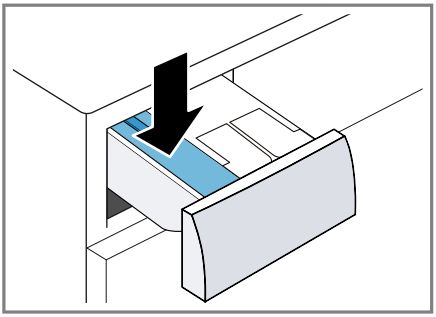

Um Schaumbildung zu vermeiden, verwenden Sie nur die Hälfte der vom Waschmittelhersteller empfohlenen Waschmittelmenge für leichte Verschmutzung. Kein Wollwaschmittel oder Feinwaschmittel verwenden.

7. Die Waschmittelschublade einschieben.
8. Das Programm starten.
→*Seite 30*
9. Den ersten Waschgang starten oder auf ⏻ drücken, um das Gerät in den Bereitschaftszustand (Standby) zu versetzen.
→ *"Grundlegende Bedienung", Seite 29*

6 Kennenlernen

6.1 Gerät

Hier finden Sie eine Übersicht über die Bestandteile Ihres Geräts.

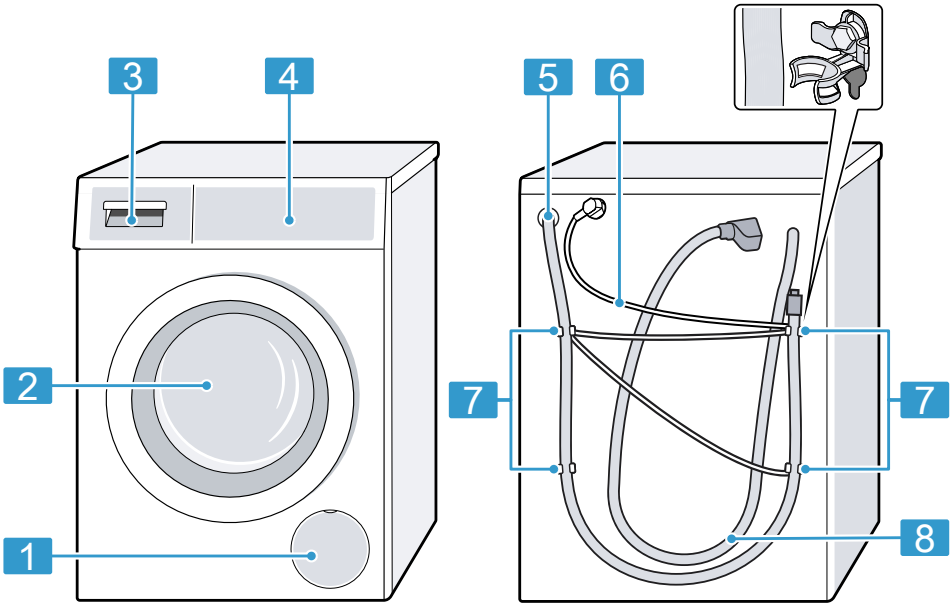

Je nach Gerätetyp können Einzelheiten im Bild abweichen, z. B. Farbe und Form.

1	Wartungsklappe der Laugenpumpe →*Seite 39*
2	Tür →*Seite 30*
3	Waschmittelschublade →*Seite 18*
4	Bedienfeld →*Seite 19*
5	Wasserablaufschlauch →*Seite 15*
6	Netzanschlussleitung →*Seite 15*
7	Transportsicherungen →*Seite 13*
8	Wasserzulaufschlauch →*Seite 14*

6.2 Waschmittelschublade

Hinweis: Beachten Sie die Angaben der Hersteller zur Verwendung und Dosierung der Waschmittel und Pfle-

gemittel und die Angaben in den Programmbeschreibungen.

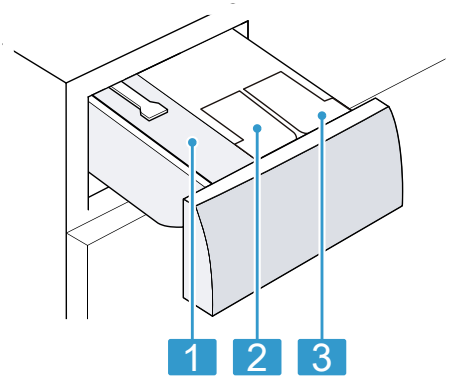

1	Kammer für manuelle Dosierung → *"Kammer für manuelle Dosierung verwenden", Seite 32*
2	❀ / 🧴: Dosierbehälter für Weichspüler oder Flüssigwaschmittel → *"Intelligentes Dosiersystem", Seite 32*
3	🧴 Dosierbehälter für Flüssigwaschmittel → *"Intelligentes Dosiersystem", Seite 32*

6.3 Bedienfeld

Über das Bedienfeld stellen Sie alle Funktionen Ihres Geräts ein und erhalten Informationen zum Betriebszustand.

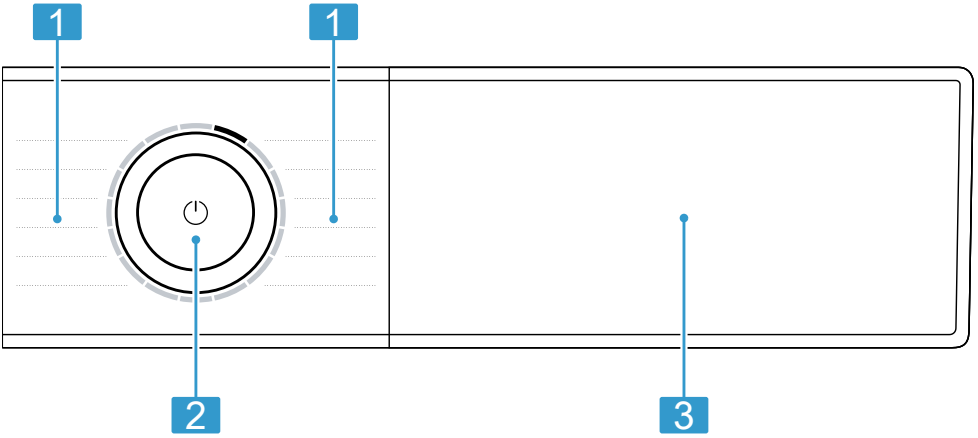

1	Programme →*Seite 24*
2	Programmwähler →*Seite 29*
3	Tasten →*Seite 22* und Display →*Seite 20*

6.4 Bedienlogik

Einige Bereiche des Displays sind Tasten und reagieren auf Berührungen. Sie aktivieren, deaktivieren oder ändern Einstellungen, indem Sie auf die Tasten drücken. Die aktivierten Einstellungen sind im Display hell hervorgehoben.

ACHTUNG
Eine gewaltsame Einwirkung auf das Display kann zu Beschädigungen führen.

- Keinen starken Druck auf das Display ausüben.
- Nicht mit spitzen oder scharfen Gegenständen auf das Display drücken.

7 Display

Im Display sehen Sie die aktuellen Einstellwerte, Auswahlmöglichkeiten oder Hinweistexte.
Das Display zeigt je nach Programmstatus einige Hinweise im Bereich 8:88, z. B. End.

Hinweis: Durch Software Updates können zusätzliche Funktionen verfügbar sein. →*Seite 34*
Wenn ein Software Update verfügbar ist, finden Sie weitere Informationen in der Home Connect App.

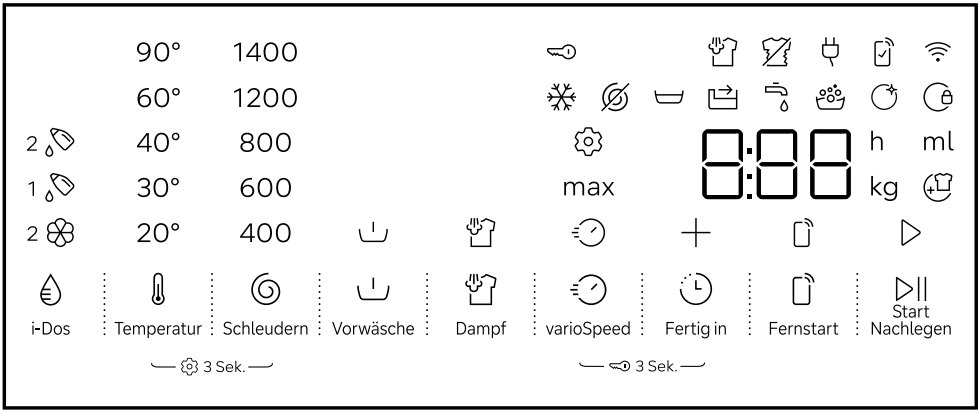

Beispielhafte Displayanzeige

Anzeige	Beschreibung
0:40 [1]	Voraussichtliche Programmdauer oder Restzeit des Programms in Stunden und Minuten.
+ / "10 h" [1]	Programmendezeit →*Seite 23*
max 9,0 [1]	Empfehlung der maximalen Beladungsmenge für das eingestellte Programm in kg.
- 1400	Eingestellte Schleuderdrehzahl in U/min. →*Seite 23* : ohne Endschleudern, nur Abpumpen : Spülstopp, ohne Abpumpen
- 90	Eingestellte Temperatur in °C. →*Seite 23*

[1] Beispiel

Anzeige	Beschreibung
	❄ (kalt)
▷	Starten, Abbrechen oder Pausieren ▪ leuchtet: Das Programm läuft und kann abgebrochen oder pausiert werden. ▪ blinkt: Das Programm kann gestartet oder fortgesetzt werden.
End	Programmstatus: Programmende
	Programmstatus: Bedampfen
	Programmstatus: Knitterschutz
	▪ leuchtet: Die Kindersicherung ist aktiviert. ▪ blinkt: Die Kindersicherung ist aktiviert und das Gerät wurde bedient. →*Seite 32*
	Die Vorwäsche ist aktiviert. →*Seite 23*
	Sie können Wäsche entnehmen oder nachlegen und das aktuelle Programm unterbrechen. →*Seite 31*
	Spülstopp ist aktiviert.
	Verkürzte Programmdauer ist aktiviert. →*Seite 22*
	Grundeinstellungen ändern. →*Seite 36*
	blinkt: Trommelreinigung erforderlich. Führen Sie das Trommelreinigungsprogramm zur Reinigung und Pflege der Trommel und des Laugenbehälters durch. →*Seite 37*
	Der Fernstart ist aktiviert. →*Seite 23*
	▪ leuchtet: das Gerät ist über Wi-Fi mit dem Heimnetzwerk verbunden. ▪ blinkt: das Gerät versucht sich über Wi-Fi mit dem Heimnetzwerk zu verbinden.
	Einstellungen die nicht am Gerät verfügbar sind, wurden über die Home Connect App eingestellt. Weitere Informationen finden Sie in der Home Connect App.
	▪ leuchtet: Das intelligente Dosiersystem für Flüssigwaschmittel ist aktiviert. ▪ blinkt: Der Minimalfüllstand des Dosierbehälters ist unterschritten. →*Seite 32*
 ❀	▪ leuchtet: Das intelligente Dosiersystem für Flüssigwaschmittel oder Weichspüler ❀ ist aktiviert. ▪ blinkt: Der Minimalfüllstand des Dosierbehälters ist unterschritten. →*Seite 32*

Anzeige	Beschreibung
50 ml [1]	Basisdosiermenge für das Waschmittel oder den Weichspüler. →*Seite 33*
	Erwärmen und Bedampfen der Textilien mit Wasserdampf ist aktiviert. →*Seite 22*
	Das Gerät hat zu viel Schaum erkannt. →*Seite 45*
	▪ leuchtet: Die Tür ist verriegelt. – Um Wäsche nachzulegen, kann die Tür entriegelt werden, wenn leuchtet. →*Seite 31* – Um die Tür zu öffnen, können Sie das Programm abbrechen. →*Seite 31* ▪ blinkt: Die Tür ist nicht geschlossen.
	▪ Kein Wasserdruck. →*Seite 44* ▪ Der Wasserdruck vom Wasserhahn ist zu gering.
	Die Waschmittelschublade ist nicht vollständig eingeschoben. →*Seite 45*

8 Tasten

Hinweise

- Durch Software Updates können zusätzliche Funktionen verfügbar sein. →*Seite 34*
  Wenn ein Software Update verfügbar ist, finden Sie weitere Informationen in der Home Connect App.
- Sie finden zusätzliche Funktionen oder Einstellungen in der Home Connect App.
  Sie können einige Einstellungen nur über die Home Connect App anpassen.

Die Auswahl der Programmeinstellungen ist abhängig vom eingestellten Programm.

Taste	Beschreibung
▷‖ Start/Nachlegen	Programm starten, abbrechen oder pausieren.
varioSpeed	Verkürzte Programmdauer aktivieren oder deaktivieren. **Hinweis:** Der Energieverbrauch erhöht sich. Das Waschergebnis wird dadurch nicht beeinträchtigt.
Dampf	Erwärmen und Bedampfen der Textilien mit Wasserdampf aktivieren oder deaktivieren.

[1] Beispiel

Taste	Beschreibung
	Um die Wäsche aufzulockern und Knitter zu reduzieren, werden Schleuderablauf und Schleuderdrehzahl angepasst und die Textilien am Programmende bedampft. **Hinweise** ▪ Um Knitter zu reduzieren, hängen Sie die Wäsche direkt nach dem Waschen auf. ▪ Bei Programmen mit einer Beladungsmenge vom mehr als 4 kg reduziert sich die maximale Beladungsmenge auf 4 kg.
i-Dos	Wenn Sie die Taste kurz drücken, aktivieren oder deaktivieren Sie das intelligente Dosiersystem für Weichspüler oder Flüssigwaschmittel. Wenn Sie die Taste ca. 3 Sekunden drücken, können Sie die Basisdosiermenge einstellen. →*Seite 33*
Fertig in	Die Programmendezeit festlegen. Die Programmdauer ist bereits in der eingestellten Stundenzahl enthalten. Nach Programmstart wird die Programmdauer angezeigt.
Temperatur	Die Temperatur anpassen.
Schleudern	Die Schleuderdrehzahl anpassen oder (Spülstopp) aktivieren. Mit der Auswahl wird das Wasser am Ende des Waschgangs nicht abgepumpt und das Schleudern deaktiviert. Die Wäsche bleibt im Spülwasser liegen.
	Das Gerät einschalten oder in den Bereitschaftszustand / Standby versetzen. Wenn das Bedienfeld nicht reagiert, ca. 5 Sekunden auf drücken zum Neustart des Geräts. →*Seite 46*
Fernstart	Wenn Sie die Taste kurz drücken, aktivieren oder deaktivieren Sie den Fernstart. →*Seite 35* Wenn Sie die Taste ca. 3 Sekunden drücken, öffnen Sie die Home Connect Einstellungen. →*Seite 33*
3 Sek.	Die Kindersicherung aktivieren oder deaktivieren. →*Seite 31*
3 Sek.	Grundeinstellungen aufrufen. →*Seite 35*
Vorwäsche	Vorwäsche aktivieren oder deaktivieren, z. B. zum Waschen stark verschmutzter Wäsche.

Taste	Beschreibung
	Hinweis: Wenn das intelligente Dosiersystem aktiviert ist, wird das Waschmittel automatisch für die Vorwäsche und die Hauptwäsche dosiert. Wenn das intelligente Dosiersystem deaktiviert ist, geben Sie das Waschmittel für die Vorwäsche direkt in die Trommel und für die Hauptwäsche in die Kammer für manuelle Dosierung. →*Seite 18*

9 Programme

Hinweise

- Die Pflegeetiketten der Wäsche geben Ihnen zusätzliche Hinweise zur Programmwahl.
  → *"Pflegekennzeichen auf den Pflegeetiketten", Seite 28*
- Mit der Temperatureinstellung des Programms wird sichergestellt, dass die auf dem Pflegeetikett empfohlene Temperatur nicht überschritten wird. Die im Gerät erreichte Temperatur kann von der eingestellten Temperatur abweichen. Dabei wird bei optimaler Energieeffizienz eine bestmögliche Waschwirkung erzielt.
- Durch Software Updates können zusätzliche Funktionen verfügbar sein.
  →*Seite 34*
  Wenn ein Software Update verfügbar ist, finden Sie weitere Informationen in der Home Connect App.

Legende

Maximale Beladung
Reduzierte maximale Beladung, wenn **varioSpeed** aktiviert ist.
Programmeinstellung: Temperatur
Programmeinstellung: Schleuderdrehzahl

Programmtabelle

Programm	Beschreibung	Beladung / Programmeinstellung
Eco 40-60	Textilien aus Baumwolle und Leinen waschen.	max. 9,0 kg max. 1400 U/min

Programm	Beschreibung	Beladung / Programmeinstellung
	Hinweis: Textilien, die laut Pflegesymbol von 40 °C bis zu 60 °C waschbar sind, können gemeinsam gewaschen werden. Die Waschwirkung entspricht der bestmöglichen Waschwirkungsklasse nach den gesetzlichen Vorgaben. Für dieses Programm wird die Waschtemperatur automatisch je nach Beladungsmenge angepasst, um eine optimale Energieeffizienz bei bestmöglicher Waschwirkung zu erreichen. Die Waschtemperatur kann nicht geändert werden.	
Baumwolle	Strapazierfähige Textilien aus Baumwolle und Leinen waschen. Auch geeignet als zeitverkürztes Programm für normal verschmutzte Wäsche, wenn Sie varioSpeed aktivieren.	max. 9,0 kg max. 5,0 kg max. 90 °C max. 1400 U/min
Pflegeleicht	Textilien aus Synthetik waschen.	max. 4,0 kg max. 60 °C max. 1400 U/min
Schnell/Mix	Textilien aus Baumwolle, Leinen und Synthetik waschen. Geeignet für leicht verschmutzte Wäsche.	max. 4,0 kg max. 60 °C max. 1400 U/min
Fein/Seide / Anti Mikroplastik	Empfindliche, waschbare Textilien aus Seide, Viskose und Synthetik waschen. Verwenden Sie ein Waschmittel für Feinwäsche oder Seide. **Hinweis:** Waschen Sie besonders empfindliche Textilien oder Textilien mit Haken, Ösen oder Bügeln im Wäschenetz. **Tipp:** Durch schonende Reinigung der Wäsche geringer Abrieb von Textilfasern und Mikroplastikfasern.	max. 2,0 kg max. 40 °C max. 800 U/min
Wolle	Hand- und maschinenwaschbare Textilien aus Wolle oder mit Wollanteil waschen.	max. 2,0 kg max. 40 °C max. 800 U/min

Programm	Beschreibung	Beladung / Programmeinstellung
	Um ein Schrumpfen der Wäsche zu vermeiden, bewegt die Trommel die Textilien besonders schonend mit langen Pausen. Verwenden Sie ein Waschmittel für Wolle.	
App Programme	Wählen Sie weitere Programme direkt über die Home Connect App. Die Beschreibung der Programme finden Sie in der Home Connect App.	abhängig vom Programm
Spülen	Spülen mit anschließendem Schleudern und Wasser abpumpen.	max. 1400 U/min
Schleudern/ Abpumpen	Schleudern und Wasser abpumpen. Wenn Sie nur das Wasser abpumpen wollen, aktivieren Sie . Die Wäsche wird nicht geschleudert.	max. 1400 U/min
Outdoor	Wettertextilien und Outdoortextilien mit Membrantechnologie und wasserabweisender Ausrüstung waschen. Verwenden Sie ein Waschmittel für Outdoortextilien. Verwenden Sie keinen Weichspüler.	max. 2,0 kg max. 40 °C max. 800 U/min
Hygiene	Strapazierfähige Textilien aus Baumwolle und Leinen waschen. Geeignet für Allergiker und bei erhöhten hygienischen Ansprüchen. **Hinweis:** Wenn die eingestellte Temperatur erreicht ist, bleibt diese während des gesamten Waschprozesses konstant.	max. 6,0 kg max. 60 °C max. 1400 U/min
Super 15'/30'	Textilien aus Baumwolle und Synthetik waschen. Kurzprogramm für leicht verschmutzte kleine Wäscheposten. **Hinweis:** Um die Programmdauer anzupassen aktivieren oder deaktivieren Sie varioSpeed.	max. 4,0 kg max. 2,0 kg max. 40 °C max. 1200 U/min
Auto	Empfindliche Textilien aus Baumwolle und Synthetik waschen. Schonende Wäschebehandlung.	max. 3,5 kg 30 °C 800 U/min

Programm	Beschreibung	Beladung / Programmeinstellung
	Verschmutzungsgrad und Textilart werden automatisch erkannt. Die Temperatur und die Schleuderdrehzahl werden festgelegt und der Waschprozess wird angepasst.	
smartFinish	Geeignet für Hemden, T-Shirts und ähnliche Textilien aus Baumwolle und Leinen. Programm zum Erwärmen und Bedampfen trockener Textilien mit Wasserdampf, um die Textilien nach dem Programmende aufzuhängen oder leichter bügeln zu können. **Hinweise** ▪ Hängen Sie die warmen und bedampften Textilien sofort nach dem Programmende auf oder bügeln Sie die Textilien. ▪ Die Textilien werden nicht gewaschen oder gereinigt. Benutzen Sie keine Wasch- oder Pflegemittel. ▪ Der Wasserdampf ist heiß und kann Schäden an bestimmten Gewebe- oder Textilarten verursachen. Das Programm ist daher nicht für Outdoor Textilien oder Textilien aus Seide und Wolle wie z.B. Pullover geeignet.	max. 1,5 kg ein Wäschestück 70 °C

10 Zubehör

Verwenden Sie Originalzubehör. Es ist auf Ihr Gerät abgestimmt.

Tipp: Einige Zubehöre sind in weiteren Farben verfügbar. Kontaktieren Sie den Kundendienst. →*Seite 51*

	Verwendung	Bestellnummer
Verlängerung Wasserzulaufschlauch	Kaltwasser- oder Aquastop-Wasserzulaufschlauch verlängern (2,50 m).	WZ10131
Verlängerung Wasserablaufschlauch	Wasserablaufschlauch verlängern (2,20 m).	11057910

	Verwendung	Bestellnummer
Haltelaschen	Standsicherheit des Geräts verbessern.	WX975600
Krümmer	Wasserablaufschlauch fixieren.	00655300
Podest	Gerät erhöht aufstellen, damit es leicht beladen und entladen werden kann.	WZWP50W
Mikroplastikfilter	Externer Filter zur Reduzierung von textilem Mikroplastik im Abwasser.	WZMPF10
Anschlussventil	Sicherheitseinrichtung gegen Rückfließen von Wasser in das Leitungsnetz.	10015611

11 Wäsche

11.1 Wäsche vorbereiten

ACHTUNG
In der Wäsche verbleibende Gegenstände können die Wäsche und die Trommel beschädigen.
- ▸ Vor dem Betrieb alle Gegenstände aus den Taschen der Wäsche entfernen.

Hinweis
Wenn Sie Ihre Wäsche vorbereiten, schonen Sie das Gerät und die Textilien.
- Sand und Erde ausbürsten
- Wäsche nach Farbe und Textilien sortieren und dabei Pflegekennzeichen beachten
- Reißverschlüsse, Klettverschlüsse, Haken und Ösen schließen
- Stoffgürtel, Stoffbänder und Kordeln zusammenbinden
- Gardinenröllchen und Bleibänder entfernen
- kleine oder empfindliche Wäschestücke im Wäschenetz waschen
- große und kleine Wäschestücke zusammen waschen
- Wäsche mit frischen Flecken umgehend waschen
- Wäsche mit getrockneten Flecken vorbehandeln und mehrmals waschen
- Tierhaare auf der Wäsche mit einer Fusselrolle oder durch Lüften mit einem Kaltprogramm im Trockner entfernen
- Wäsche auseinandergefaltet in die Trommel legen
- Wäsche, die mit Chlorbleiche vorbehandelt ist, vor dem Beladen der Trommel mehrmals ausspülen

11.2 Pflegekennzeichen auf den Pflegeetiketten

Pflegekennzeichen Waschen

Symbol	Empfohlenes Programm
95 60 40 30	Baumwolle (normal)
60 40 30	Pflegeleicht (schonend)
40 30	Fein / Seide für Handwäsche (besonders schonend)
	Wolle (Handwäsche)
	(nicht in der Waschmaschine waschbar)

12 Waschmittel und Pflegemittel

Mit der richtigen Auswahl und Verwendung von Waschmitteln und Pflegemitteln schonen Sie Ihr Gerät und Ihre Wäsche.
Herstellerangaben zur Verwendung und Dosierung finden Sie auf der Verpackung.

Hinweise

- beim Verwenden von Flüssigwaschmitteln nur selbstfließende Flüssigwaschmittel verwenden
- keine unterschiedlichen Flüssigwaschmittel mischen
- keine Waschmittel und Weichspüler mischen
- keine überlagerten und stark verdickten Produkte verwenden
- keine lösemittelhaltigen, ätzenden oder ausgasenden Mittel verwenden
- keine Chlorbleiche verwenden
- Färbemittel selten verwenden, da das Fixiersalz den Edelstahl angreifen kann
- Farb- und Schmutzfangtücher nur im Wäschenetz verwenden
- keine Entfärbemittel im Gerät verwenden
- keinen Essig in die Dosierbehälter füllen →*Seite 32* für das intelligente Dosiersystem

13 Grundlegende Bedienung

13.1 Gerät einschalten

Hinweis: Wenn Sie das Gerät das erste Mal einschalten, nachdem Sie es elektrisch angeschlossen haben, dauert der Einschaltvorgang bis zu einer Minute.

Voraussetzung: Das Gerät ist sachgemäß aufgestellt und angeschlossen. →*Seite 12*

- ▸ Auf ⏻ drücken.
  Der Einschaltvorgang dauert einige Sekunden.
- ✔ Ein hörbarer Funktionstest wird durchgeführt.

Hinweis: Die Beleuchtung der Trommel erlischt automatisch.

13.2 Programm einstellen

1. Programmwähler drehen und auf das gewünschte Programm stellen. →*Seite 24*
2. Wenn gewünscht, die Programmeinstellungen anpassen. →*Seite 22*
   Beachten Sie die Informationen zum Thema Bedienlogik →*Seite 19*.
   Die Programmeinstellungen werden nicht dauerhaft für das Programm gespeichert.

Hinweis: Wenn Sie das intelligente Dosiersystem aktivieren oder deaktivieren wird die Einstellung gespeichert.

Weitere Programme einstellen

Voraussetzung: Home Connect ist eingerichtet. →*Seite 34*

1. Auf 📱 **Fernstart** drücken.
   ✔ Die Home Connect App zeigt die wählbaren Programme.
2. In der Home Connect App ein Programm einstellen.
3. Wenn gewünscht, die Programmeinstellungen anpassen. →*Seite 22*
4. Das Programm starten. →*Seite 30*

13.3 Tür öffnen

1. Unter den Türgriff fassen und an der Tür ziehen.

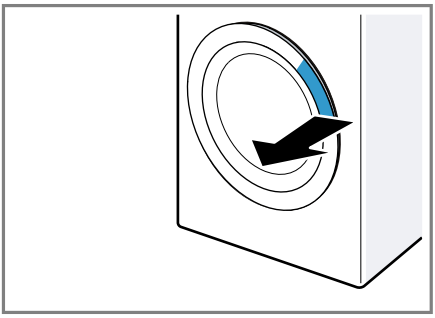

2. Die Tür öffnen.

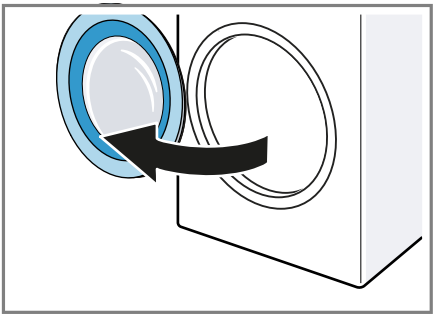

13.4 Wäsche einlegen

Hinweis: Um Knitterbildung zu vermeiden, beachten Sie die maximale Beladung der Programme. →*Seite 24*

Voraussetzungen

- Die Wäsche ist vorbereitet und sortiert. →*Seite 28*
- Die Trommel ist leer.

1. Die Tür öffnen. →*Seite 30*
2. Die Wäsche in die Trommel legen.
3. Die Tür schließen.
   Stellen Sie sicher, dass keine Wäsche in der Tür eingeklemmt ist.

13.5 Programm starten

Hinweis: Wenn Sie das intelligente Dosiersystem verwenden, stellen Sie sicher, dass Sie die Dosierbehälter füllen, die Basisdosiermenge einstellen und die Waschmittelschublade bis zum Anschlag einschieben. →*Seite 32*

Voraussetzungen

- Ein Programm ist eingestellt. →*Seite 29*
- Die Tür ist geschlossen.

▸ Auf ▷|| **Start/Nachlegen** drücken.

✔ Die Trommel dreht sich und es erfolgt eine Beladungserkennung, die bis zu 2 Minuten dauern kann und danach läuft das Wasser ein.

✔ Das Display zeigt die Programmdauer oder die Programmendezeit.

✔ Das Display zeigt nach Programmende: "End".

Hinweis: Wenn Sie die Wäsche nach dem Programmende nicht entnehmen, startet nach 15 Minuten die Knitterreduzierung für die Dauer von ca. 30 Minuten. Das Display zeigt ⍁ und einen Hinweis zum Abbrechen. Drücken Sie auf eine Taste im Display, um die Knitterreduzierung abzubrechen und die Wäsche zu entnehmen.

13.6 Wäsche einweichen

Hinweis: Zum Einweichen ist kein zusätzliches Waschmittel notwendig. Das Gerät verwendet das eingespülte Waschmittel zum Einweichen und Waschen.

Voraussetzungen

- Die Wäsche ist eingelegt. →*Seite 30*
- Das Programm ist gestartet. →*Seite 30*

1. Ca. 10 Minuten nach dem Programmstart auf ▷|| **Start/Nachlegen** drücken.
   Das Programm pausiert und die Wäsche kann einweichen.

2. Nach der gewünschten Einweichzeit auf ▷|| **Start/Nachlegen** drücken.

13.7 Wäsche nachlegen

Nach Programmstart können Sie die Wäsche je nach Programmstatus entnehmen oder nachlegen.

1. Auf ▷|| **Start/Nachlegen** drücken. Das Gerät pausiert.
   Hinweis: Wenn Sie Wäsche nachlegen möchten, beachten Sie die Hinweise im Display. →*Seite 21*
2. Die Tür öffnen. →*Seite 30*
3. Die Wäsche nachlegen oder entnehmen.
4. Die Tür schließen.
5. Das Programm starten. →*Seite 30*

13.8 Programm abbrechen

1. Auf ▷|| **Start/Nachlegen** drücken.
2. Die Tür öffnen. →*Seite 30*
   Bei hoher Temperatur und hohem Wasserstand bleibt die Tür aus Sicherheitsgründen verriegelt.
   - Bei hoher Temperatur starten Sie das Programm **Spülen**.
   - Bei hohem Wasserstand starten Sie das Programm **Schleudern** oder stellen Sie ein geeignetes Programm ein zum Abpumpen. →*Seite 24*
3. Die Wäsche entnehmen. →*Seite 31*
4. Das Gerät in den Bereitschaftszustand (Standby) versetzen. →*Seite 31*

13.9 Programm bei Spülstopp fortsetzen

Voraussetzungen

- Der Spülstopp ist aktiviert. → *"Tasten", Seite 23*
- Der letzte Spülgang des eingestellten Programms ist beendet und die Wäsche liegt im Spülwasser.

1. Das Programm **Schleudern** oder ein Programm zum Abpumpen einstellen. →*Seite 24*
2. Auf ▷|| **Start/Nachlegen** drücken.

13.10 Wäsche entnehmen

1. Die Tür öffnen. →*Seite 30*
2. Die Wäsche aus der Trommel nehmen.

13.11 Gerät in den Bereitschaftszustand (Standby) versetzen

1. Auf ⏻ drücken.
2. Die Gummimanschette reinigen. →*Seite 42*

Hinweis: Die Gerätetür und die Waschmittelschublade zum Trocknen offenlassen.

14 Kindersicherung

Sichern Sie Ihr Gerät gegen ein versehentliches Bedienen an den Bedienelementen.

14.1 Kindersicherung aktivieren

▸ Auf die beiden Tasten für **3 Sek.** ca. 3 Sekunden drücken.
✔ Das Display zeigt .
✔ Die Bedienelemente sind gesperrt.
✔ Die Kindersicherung bleibt auch im Bereitschaftszustand (Standby) des Geräts und bei Stromausfall aktiv.

14.2 Kindersicherung deaktivieren

Voraussetzung: Um die Kindersicherung zu deaktivieren, muss das Gerät eingeschaltet sein.

- ▸ Auf die beiden Tasten für **3 Sek.** ca. 3 Sekunden drücken.
- ✔ Im Display erlischt .

15 Intelligentes Dosiersystem

Das intelligente Dosiersystem des Geräts ist werkseitig aktiviert und dosiert automatisch Flüssigwaschmittel und Weichspüler für Programme, in denen das intelligente Dosieren verfügbar ist.

Hinweis: Sie können das intelligente Dosiersystem über die Tasten →*Seite 22* deaktivieren, z. B. um Pulvervollwaschmittel manuell zu dosieren →*Seite 32*.

15.1 Flüssigwaschmittel und Weichspüler in die Dosierbehälter füllen

Wenn Sie das intelligente Dosiersystem verwenden oder das Gerät während des Betriebs einen Hinweis zeigt, füllen Sie die Dosierbehälter.

Hinweise

- Füllen Sie ausschließlich geeignete Flüssigwaschmittel und Weichspüler in die Dosierbehälter. →*Seite 29*
- Wenn Sie Flüssigwaschmittel oder Weichspüler im Dosierbehälter nachfüllen, verwenden Sie das gleiche Produkt.
- Wenn Sie Flüssigwaschmittel oder Weichspüler im Dosierbehälter durch ein anderes Produkt ersetzen, reinigen Sie vorher die Waschmittelschublade →*Seite 38*.
- Wenn Sie das intelligente Dosiersystem verwenden, füllen Sie keine zusätzlichen Waschmittel oder Weichspüler in die Kammer für manuelle Dosierung, um eine Überdosierung oder Schaumbildung zu vermeiden.

1. Die Waschmittelschublade herausziehen.
2. Die Deckel öffnen und Flüssigwaschmittel und Weichspüler in die entsprechenden Dosierbehälter →*Seite 18* füllen.

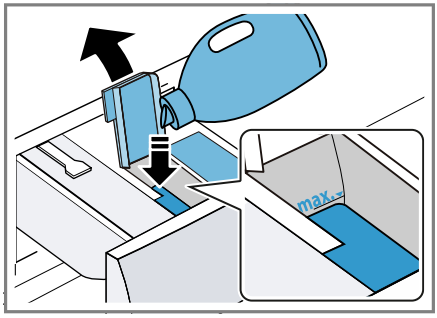

Überschreiten Sie beim Füllen nicht die Markierung des Maximalfüllstands.
Hinweis: Sie können auch beide Dosierbehälter für Flüssigwaschmittel verwenden. Stellen Sie hierfür den Dosierbehälter um. →*Seite 33*

3. Die Deckel schließen.
Hinweis: Damit Flüssigwaschmittel oder Weichspüler nicht austrocknen, schließen Sie die Deckel direkt nach dem Füllen.
4. Die Waschmittelschublade einschieben.

15.2 Kammer für manuelle Dosierung verwenden

Wenn Sie das intelligente Dosiersystem nicht verwenden, eine intelligente

Dosierung bei einem Programm nicht möglich ist oder Sie weitere Pflegemittel, z. B. Fleckensalz oder Stärke, zugeben möchten, verwenden Sie die Kammer für manuelle Dosierung.

Hinweis: Beachten Sie die Hinweise zu Waschmittel und Pflegemittel →*Seite 29*.

1. Die Waschmittelschublade herausziehen.
2. Das Waschmittel oder das Pflegemittel in die Kammer für manuelle Dosierung →*Seite 18* einfüllen.
3. Die Waschmittelschublade einschieben.

15.3 Dosierbehälter ❀/🧴 umstellen

Der Dosierbehälter ❀/🧴 kann Weichspüler ❀ oder Flüssigwaschmittel 🧴 dosieren. Werkseitig ist der Dosierbehälter für Weichspüler eingestellt. Wenn Sie ein zweites Flüssigwaschmittel automatisch dosieren, stellen Sie den Dosierbehälter um.

Hinweise

- Wenn Sie den Inhalt des Dosierbehälters umstellen, wird die Basisdosiermenge für diesen Dosierbehälter zurückgesetzt.
- Wenn Sie beide Dosierbehälter für Flüssigwaschmittel verwenden, müssen Sie einen Dosierbehälter einstellen, der während des Waschens verwendet werden soll. →*Seite 22*

▸ Den Inhalt des Dosierbehälters in der Home Connect App anpassen.

15.4 Basisdosiermenge einstellen

Um eine intelligente Dosierung zu ermöglichen, stellen Sie die Basisdosiermenge für die Dosierbehälter ein. Die Basisdosiermenge entspricht der Dosierempfehlung des Waschmittelherstellers auf der Verpackung. Stellen Sie eine Basisdosiermenge ein, die der Dosierempfehlung für 4,5 kg normal verschmutzter Wäsche entspricht. Beachten Sie dabei Ihre Wasserhärte.

Tipp: Sie können die Basisdosiermenge auch in der Home Connect App einstellen.

1. Ca. 3 Sekunden auf 💧 **i-Dos** drücken.

✔ Das Display zeigt die eingestellte Basisdosiermenge für 🧴.

2. Um die Basisdosiermenge für ❀ einzustellen, auf 💧 **i-Dos** drücken.
3. Um die Einstellung anzupassen, auf 🕒 **Fertig in** drücken.
4. Um die Einstellung zu speichern, kurz warten.

16 Home Connect

Dieses Gerät ist netzwerkfähig. Verbinden Sie Ihr Gerät mit einem mobilen Endgerät, um Funktionen über die Home Connect App zu bedienen, Grundeinstellungen anzupassen oder den aktuellen Betriebszustand zu überwachen.
Die Home Connect Dienste sind nicht in jedem Land verfügbar. Die Verfügbarkeit der Home Connect Funktion ist abhängig von der Verfügbarkeit der Home Connect Dienste in Ihrem Land. Informationen dazu finden Sie auf: *www.home-connect.com*.
Die Home Connect App leitet Sie durch den gesamten Anmeldeprozess. Folgen Sie den Anweisungen und beachten Sie die Hinweise in der Home Connect App.

Hinweise

- Beachten Sie die Sicherheitshinweise dieser Gebrauchsanleitung

und stellen Sie sicher, dass diese auch dann eingehalten werden, wenn Sie das Gerät über die Home Connect App bedienen.
→ *"Sicherheit", Seite 3*
- Die Bedienung am Gerät hat jederzeit Vorrang. In dieser Zeit ist die Bedienung über die Home Connect App nicht möglich.

16.1 Home Connect einrichten

Voraussetzung: Das Gerät hat am Aufstellort einen Empfang zum WLAN-Heimnetzwerk (Wi-Fi).

1. Den folgenden QR-Code scannen.

   Über den QR-Code können Sie die Home Connect App installieren und Ihr Gerät verbinden.
2. Den Anweisungen der Home Connect App folgen.

16.2 Wi-Fi am Gerät deaktivieren

1. Auf **Fernstart** ca. 3 Sekunden drücken.
2. So oft auf **Fernstart** drücken, bis das Display "on" zeigt.
3. Auf **Start/Nachlegen** drücken, um das Wi-Fi zu deaktivieren.

✔ Das Display zeigt "oFF".

Hinweis: Um die Home Connect Einstellungen zu verlassen, drücken Sie auf **Fernstart** ca. 3 Sekunden.

16.3 Wi-Fi am Gerät aktivieren

1. Auf **Fernstart** ca. 3 Sekunden drücken.
2. So oft auf **Fernstart** drücken, bis das Display "oFF" zeigt.
3. Auf **Start/Nachlegen** drücken, um das Wi-Fi zu aktivieren.

✔ Das Display zeigt "on".

Hinweise
- Wenn das Wi-Fi aktiviert ist, zeigt das Display abwechselnd "on" und die Signalstärke der Wi-Fi Verbindung.
- Um die Home Connect Einstellungen zu verlassen, drücken Sie auf **Fernstart** ca. 3 Sekunden.

16.4 Software Update installieren

Hinweis: Wenn ein Software Update verfügbar ist, erscheint eine Meldung in der Home Connect App.

▸ Um das Software Update zu installieren, den Anweisungen in der Home Connect App folgen.

✔ Während der Installation ist das Bedienfeld teilweise gesperrt.

✔ Bei einer Störung kann die Installation bis zu 40 Minuten dauern. Setzen Sie die Netzwerkeinstellungen oder das Gerät nicht auf die Werkseinstellungen zurück.

Hinweis: Sie finden die aktuelle Software-Version in der Home Connect App unter den Geräteinformationen des Geräts.

16.5 Netzwerkeinstellungen des Geräts zurücksetzen

1. Auf **Fernstart** ca. 3 Sekunden drücken.
2. So oft auf **Fernstart** drücken, bis das Display "rES" zeigt.
3. Auf **Start/Nachlegen** ca. 3 Sekunden drücken.

✔ Die Netzwerkeinstellungen werden zurückgesetzt.

16.6 Fernstart

Das Gerät für den Fernstart über die Home Connect App freigeben.

Hinweis
Der Fernstart wird unter folgenden Bedingungen deaktiviert:
- Die Gerätetür wird geöffnet.
- Nach einem Stromausfall.

Fernstart aktivieren

Voraussetzungen
- Die Gerätetür ist geschlossen.
- Die Waschmittelschublade ist eingeschoben.

▸ Auf ⍰ **Fernstart** drücken.
✔ ⍰ leuchtet und das Gerät ist für den Fernstart über die Home Connect App freigegeben.

Fernstart deaktivieren

▸ Auf ⍰ **Fernstart** drücken.
✔ ⍰ erlischt.

16.7 Ferndiagnose

Der Kundendienst kann über die Ferndiagnose auf Ihr Gerät zugreifen, wenn Sie sich mit dem entsprechenden Wunsch an den Kundendienst wenden, Ihr Gerät mit dem Home Connect Server verbunden ist und die Ferndiagnose in dem Land, in dem Sie das Gerät verwenden, verfügbar ist.

Tipp: Weitere Informationen sowie Hinweise zur Verfügbarkeit der Ferndiagnose in Ihrem Land finden Sie im Service/Support-Bereich der lokalen Website: *www.home-connect.com*.

16.8 Datenschutz

Beachten Sie die Hinweise zum Datenschutz.

Mit der erstmaligen Verbindung Ihres Geräts mit einem an das Internet angebundenen Heimnetzwerk übermittelt Ihr Gerät nachfolgende Kategorien von Daten an den Home Connect Server (Erstregistrierung):
- Eindeutige Gerätekennung (bestehend aus Geräteschlüsseln sowie der MAC-Adresse des verbauten Wi-Fi Kommunikationsmoduls).
- Sicherheitszertifikat des Wi-Fi Kommunikationsmoduls (zur informationstechnischen Absicherung der Verbindung).
- Die aktuelle Softwareversion und Hardwareversion Ihres Hausgeräts.
- Status eines eventuellen vorangegangenen Rücksetzens auf Werkseinstellungen.

Diese Erstregistrierung bereitet die Nutzung der Home Connect Funktionalitäten vor und ist erst zu dem Zeitpunkt erforderlich, zu dem Sie Home Connect Funktionalitäten erstmals nutzen möchten.

Hinweis: Beachten Sie, dass die Home Connect Funktionalitäten nur in Verbindung mit der Home Connect App nutzbar sind. Informationen zum Datenschutz können in der Home Connect App abgerufen werden.

17 Grundeinstellungen

Sie können die Grundeinstellungen Ihres Geräts auf Ihre Bedürfnisse einstellen.

Hinweis: Sie können die Grundeinstellungen auch in der Home Connect App anpassen.

17.1 Übersicht der Grundeinstellungen

Hinweis: Durch Software Updates können zusätzliche Funktionen verfügbar sein. →*Seite 34*

Wenn ein Software Update verfügbar ist, finden Sie weitere Informationen in der Home Connect App.

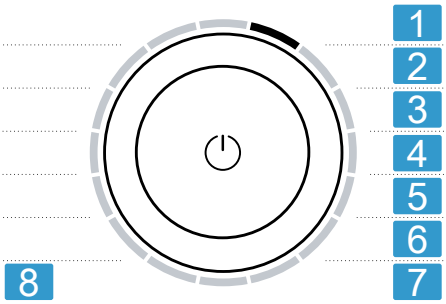

Programmwähler mit Programmpositionen

1	Die Lautstärke des Signals nach Programmende einstellen: A: 0 (aus) bis A: 4 (sehr laut) Werkseinstellung: A: 3
2	Die Lautstärke des Signals beim Anwählen der Tasten einstellen: b: 0 (aus) bis b: 4 (sehr laut) Werkseinstellung: b: 3
3	Die Helligkeit des Displays einstellen: C: 1 (gering) bis C: 4 (sehr hoch) Werkseinstellung: C: 4
4	Programm zum Reinigen und Pflegen der Trommel (dc) starten.
5	Die Erinnerung für die Trommelreinigung aktivieren (d:on) oder deaktivieren (d:oFF). Werkseinstellung: d:on
6	Die Knitterreduzierung aktivieren (E:on) oder deaktivieren (E:oFF). Die Trommel bewegt die Wäsche nach Programmende in regelmäßigen Abständen, um Knitter zu reduzieren.
7	Die Anzahl der beendeten Programme anzeigen.
8	Das Gerät auf die Werkseinstellungen zurücksetzen (rES).

17.2 Grundeinstellungen ändern

1. Um die Grundeinstellungen aufzurufen, auf beide Tasten ⚙ **3 Sek.** für ca. 3 Sekunden drücken.
✔ Das Display zeigt ⚙.
2. Die gewünschte Grundeinstellung mit dem Programmwähler auswählen. →*Seite 35*
3. Die Grundeinstellung anpassen:
   - Um den Wert zu ändern, auf ◷ **Fertig in** drücken.
   - Um das Gerät auf Werkseinstellung zurückzusetzen, auf ▷|| **Start/Nachlegen** für ca. 3 Sekunden drücken.
   - Um die Trommelreinigung zu starten, auf ▷|| **Start/Nachlegen** drücken.
4. Um die Grundeinstellungen zu verlassen, auf eine beliebige Taste außer ◷ **Fertig in** oder ▷|| **Start/Nachlegen** drücken.

18 Reinigen und Pflegen

ACHTUNG

Harte, scharfe oder raue Gegenstände können das Gerät beschädigen.

- Keine harten oder scharfen Gegenstände, Scheuermittel oder Stahlwolle zum Reinigen verwenden.
- Das Gerät nur mit Wasser und einem weichen Tuch reinigen.

18.1 Gerät instandhalten

Maßnahme	Bedingung / Intervall
Trommel reinigen →*Seite 37*	▪ ⟳ blinkt. ▪ Sie haben 20 Waschgänge mit einer Temperatur von 40°C oder niedriger durchgeführt. ▪ Sie haben das Gerät längere Zeit nicht benutzt.
Sieb im Wasserzulauf reinigen [1]	▪ Das Display zeigt den Fehlercode E:30 -10 / 🚰.
Laugenpumpe reinigen →*Seite 39*	▪ Sie hören klackernde Geräusche. ▪ Das Display zeigt den Fehlercode E:36 -25 -26.
Waschmittelschublade reinigen →*Seite 38*	▪ Sie wechseln von Weichspüler auf ein zweites Waschmittel oder umgekehrt. ▪ Die Dosierfunktion fällt aus. ▪ Das Display zeigt den Fehlercode E:10 -00 -10 -20. ▪ Alle zwei Monate.
Gummimanschette reinigen →*Seite 42*	▪ Nach jedem Waschgang.
Gerät entkalken	▪ Sie sehen Kalkflecken auf der Innenseite der Tür oder auf der Gummimanschette.

18.2 Trommel reinigen

Reinigen Sie die Trommel, wenn Sie 20 Waschgänge mit einer Temperatur von 40°C oder niedriger durchgeführt haben, wenn ⟳ blinkt oder wenn Sie das Gerät längere Zeit nicht benutzt haben, mindestens aber einmal pro Jahr.

⚠ VORSICHT
Verletzungsgefahr!
Das dauerhafte Waschen mit niedrigen Temperaturen und eine fehlende Belüftung des Geräts können die Trommel beschädigen und zu Verletzungen führen.

- ▸ Regelmäßig ein Programm zur Reinigung der Trommel ausführen oder mit Temperaturen von mindestens 60 °C waschen.
- ▸ Das Gerät nach jedem Betrieb bei geöffneter Tür und Waschmittelschublade trocknen lassen.
- ▸ Das Trommelreinigungsprogramm in der Home Connect App oder in den Grundeinstellungen →*Seite 35* auswählen.
  Das Programm ohne Wäsche mit einem Pulvervollwaschmittel mit Sauerstoffbleiche oder einem Reinigungsmittel zur Pflege des Geräteinnenraums durchführen.
  Tipp: Unseren getesteten und freigegebenen Reinigungsmittel und Pflegemittel erhalten Sie im Internet unter *https://www.siemens-home.bsh-group.com/store* oder über den Kundendienst.

[1] Weiterführende Informationen finden Sie in der Digitalen Gebrauchsanleitung durch das Einscannen des QR-Codes im Inhaltsverzeichnis oder auf siemens-home.bsh-group.com.

18.3 Waschmittelschublade reinigen

Wenn Sie Flüssigwaschmittel oder Weichspüler im Dosierbehälter durch ein anderes Produkt ersetzen möchten oder die Waschmittelschublade verunreinigt ist, reinigen Sie die Waschmittelschublade.

ACHTUNG

Die Pumpeneinheit enthält elektrische Bauteile.
Elektrische Bauteile können bei Kontakt mit Flüssigkeiten beschädigt werden.

- Nicht die Pumpeneinheit im Geschirrspüler reinigen oder in Wasser tauchen.
- Den elektrischen Anschluss an der Rückseite vor Nässe, Waschmittel und Weichspülerresten schützen.

Hinweis: Scannen Sie den QR-Code, um eine Animation des Ablaufs zu sehen.

1. Das Gerät in den Bereitschaftszustand (Standby) versetzen.
→*Seite 31*
2. Die Waschmittelschublade herausziehen.
3. Den Einsatz runterdrücken und die Waschmittelschublade entfernen.

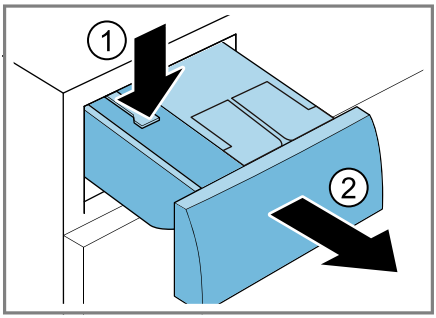

4. Die Pumpeneinheit entfernen.

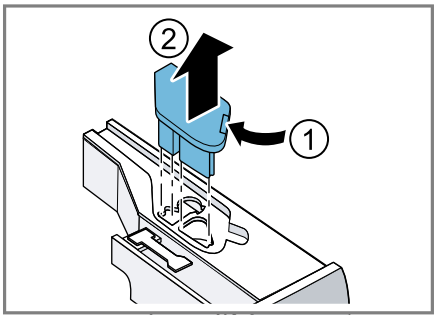

5. Den Deckel der Waschmittelschublade entrasten und entfernen.

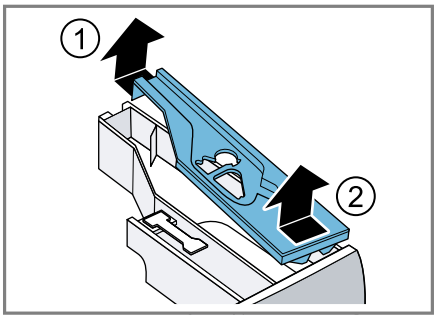

6. Die Waschmittelschublade leeren.

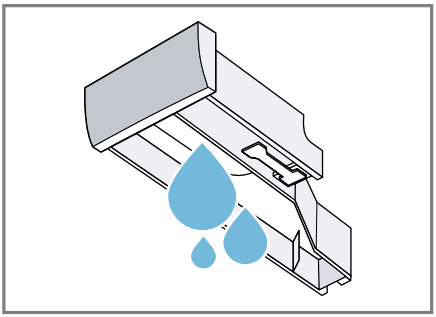

7. Die Pumpeneinheit mit einem feuchten Tuch reinigen.

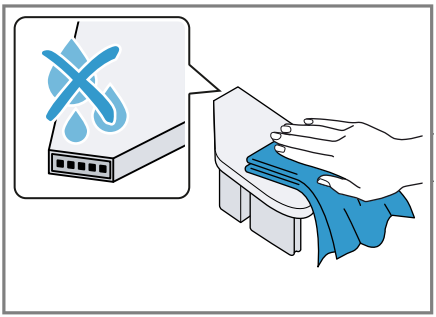

8. Die Waschmittelschublade und den Deckel mit einem weichen, feuchten Tuch oder der Handbrause reinigen.

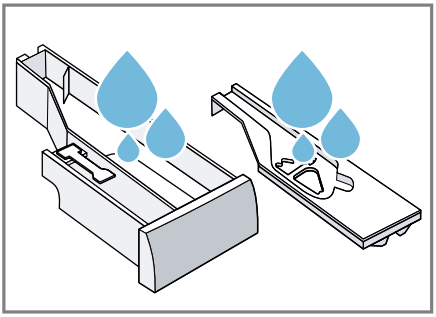

9. Die Waschmittelschublade, den Deckel und die Pumpeneinheit abtrocknen und einsetzen.

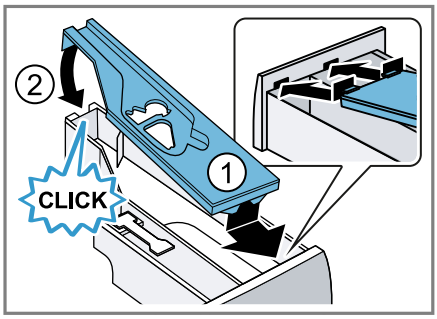

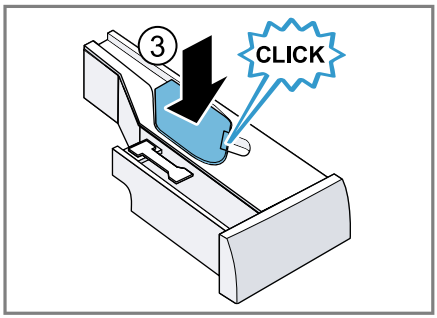

10. Das Gehäuse der Waschmittelschublade im Gerät reinigen.

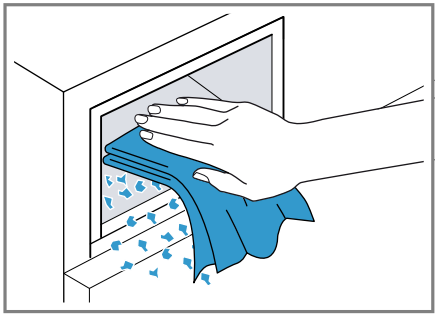

11. Die Waschmittelschublade einschieben.

18.4 Laugenpumpe reinigen

Reinigen Sie die Laugenpumpe regelmäßig, mindestens aber einmal pro Jahr, sowie bei Störungen, z. B. bei

Verstopfungen oder Klappergeräuschen.

Hinweis: Scannen Sie den QR-Code, um eine Animation des Ablaufs zu sehen.
Bevor Sie die Animation starten, beachten Sie die nachfolgenden Sicherheitshinweise.

Laugenpumpe leeren

1. Den Wasserhahn schließen.
2. Das Gerät in den Bereitschaftszustand (Standby) versetzen.
→*Seite 31*
3. Den Netzstecker des Geräts vom Stromnetz trennen.
4. Die Wartungsklappe öffnen und abnehmen.

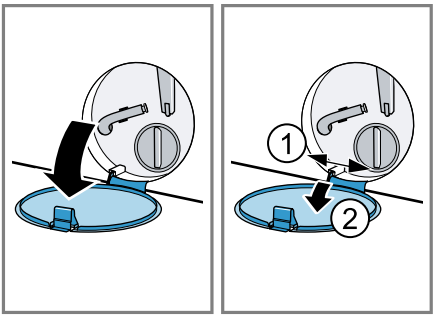

5. Ein passendes Gefäß zum Ablassen der Waschlauge unter die Öffnung schieben.

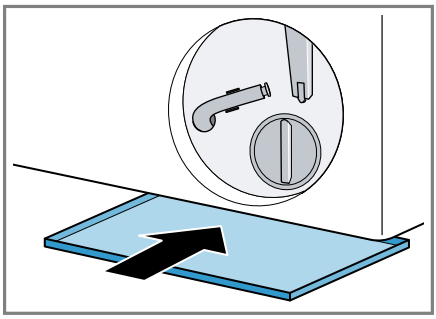

6. Den Entleerungsschlauch aus der Halterung nehmen.

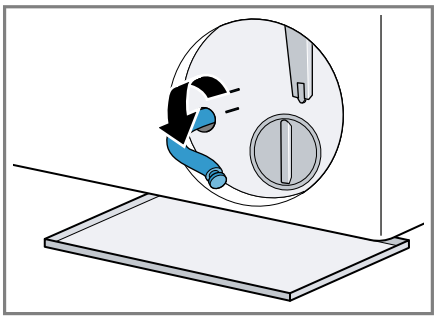

7. ⚠ **VORSICHT – Verbrühungsgefahr!**
Die Waschlauge wird beim Waschen mit hohen Temperaturen heiß.
   - Nicht die heiße Waschlauge berühren.

Um die Waschlauge in das Gefäß abfließen zu lassen, die Verschlusskappe abziehen.

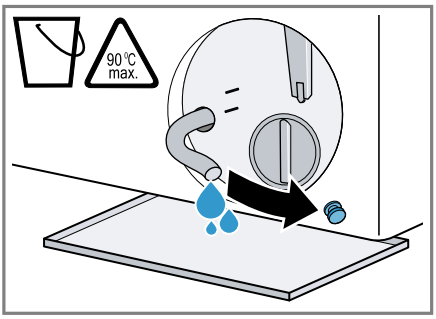

8. Nach dem Entleeren die Verschlusskappe aufdrücken.

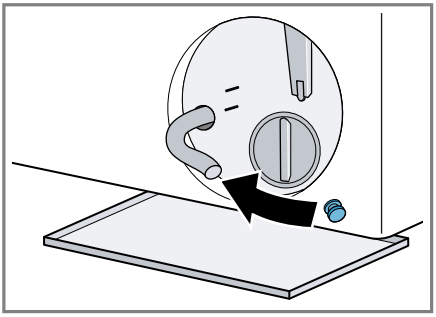

9. Den Entleerungsschlauch in die Halterung klemmen.

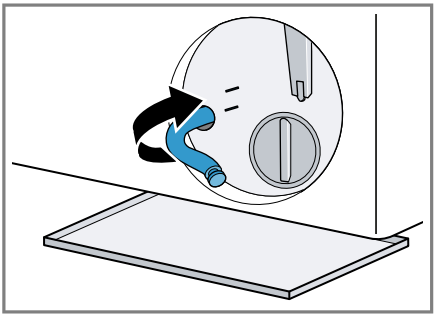

Laugenpumpe reinigen

Voraussetzung: Die Laugenpumpe ist leer. →*Seite 40*

1. Da sich noch Restwasser in der Laugenpumpe befinden kann, den Pumpendeckel vorsichtig herausdrehen.
   - Durch grobe Verschmutzungen kann der Filtereinsatz im Pumpengehäuse festsitzen. Verschmutzungen lösen und Filtereinsatz entnehmen.

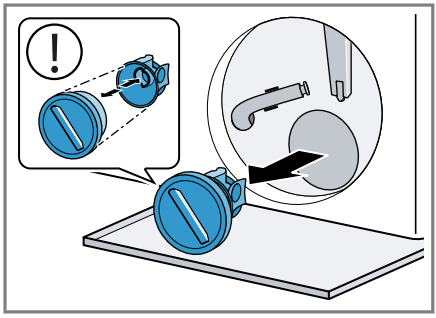

Der Pumpendeckel besteht aus zwei Bauteilen die zur Reinigung auseinandergebaut werden können.

2. Den Innenraum, das Gewinde des Pumpendeckels und das Pumpengehäuse reinigen.

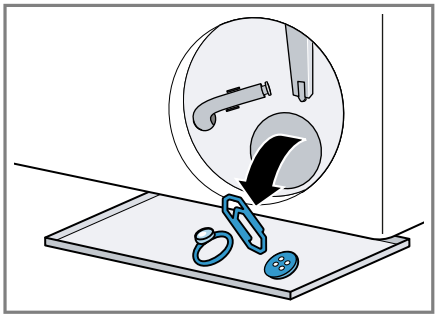

Farb- und Schmutzfangtücher können die Laugenpumpe blockieren. Verwenden Sie Farb- und Schmutzfangtücher nur im Wäschenetz.

3. Sicherstellen, dass sich das Flügelrad der Laugenpumpe drehen lässt.

4. Den Pumpendeckel einsetzen.
   ▸ Sicherstellen, dass die Bauteile des Pumpendeckels korrekt montiert sind.

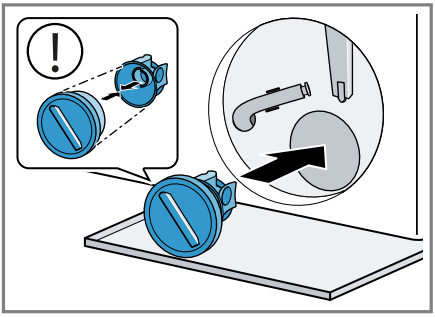

5. Den Pumpendeckel bis zum Anschlag zudrehen.

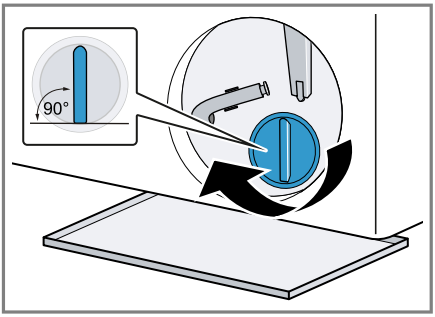

Der Griff des Pumpendeckels muss senkrecht stehen.

6. Die Wartungsklappe einsetzen und schließen.

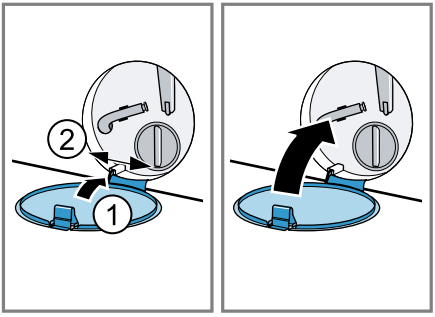

Vor dem nächsten Waschen

Um zu verhindern, dass beim nächsten Waschen Waschmittel ungenutzt in den Ablauf fließt, führen Sie ein geeignetes Programm zum Abpumpen durch, nachdem Sie die Laugenpumpe entleert haben.

1. Den Wasserhahn öffnen.
2. Den Netzstecker einstecken.
3. Das Gerät einschalten.
4. Einen Liter Wasser in die Kammer für manuelle Dosierung füllen.
5. Wählen Sie ein geeignetes Programm zum Abpumpen. →*Seite 24*

18.5 Gummimanschette reinigen

Reinigen Sie regelmäßig die Gummimanschette.

1. Die Tür öffnen. →*Seite 30*
2. Fremdkörper und Flusen aus der Gummimanschette entfernen.

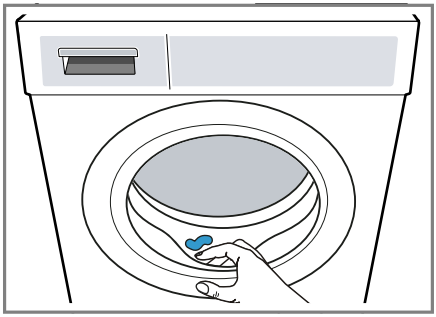

3. Die Gummimanschette außen und innen mit einem feuchten Tuch reinigen und trocken wischen.

19 Störungen beheben

Kleinere Störungen an Ihrem Gerät können Sie selbst beheben. Nutzen Sie die Informationen zur Störungsbehebung, bevor Sie den Kundendienst kontaktieren. So vermeiden Sie unnötige Kosten.

⚠ WARNUNG
Stromschlaggefahr!
Unsachgemäße Reparaturen sind gefährlich.
- Nie das Gerät oder die Eigenschaften des Geräts technisch verändern.
- Nur dafür geschultes Fachpersonal darf Reparaturen am Gerät durchführen.
- Nur Original-Ersatzteile dürfen zur Reparatur des Geräts verwendet werden.
- Wenn die Netzanschlussleitung dieses Geräts beschädigt wird, muss sie durch den Hersteller oder seinen Kundendienst oder eine ähnlich qualifizierte Person ersetzt werden, um Gefährdungen zu vermeiden.

Störung	Ursache und Störungsbehebung
Das Display ist erloschen und ▷ blinkt.	Energiesparmodus ist aktiv. ▸ Drücken Sie ▷|| **Start/Nachlegen**.
E:36 -10 / E:30 -80 Waschlauge wird nicht abgepumpt.	Wasserablaufschlauch ist zu hoch angeschlossen, geknickt, eingeklemmt oder unzulässig verlängert. ▸ Prüfen Sie die Installation des Wasserablaufschlauchs. →*Seite 14*
	Abflussrohr oder Wasserablaufschlauch ist verstopft. ▸ Reinigen Sie das Abflussrohr und den Wasserablaufschlauch.
	Laugenpumpe ist verstopft oder Pumpendeckel ist nicht korrekt installiert. ▸ Prüfen Sie, ob der Pumpendeckel korrekt installiert ist. →*Seite 39* ▸ Reinigen Sie die Laugenpumpe. →*Seite 39*
	Waschmitteldosierung ist zu hoch. ▸ Wenn die intelligente Dosierung aktiviert ist, verringern Sie die Basisdosiermenge. →*Seite 33* ▸ Wenn Sie manuell dosieren, verringern Sie beim nächsten Waschgang mit gleicher Beladung die Waschmittelmenge.
	⌓ ist aktiviert. ▸ Das Programm **Schleudern** oder ein geeignetes Programm zum Abpumpen starten. →*Seite 24*
E:36 -25 -26	Laugenpumpe ist verstopft. ▸ Reinigen Sie die Laugenpumpe. →*Seite 39*

Störung	Ursache und Störungsbehebung
E:10 -00 -10 -20	Pumpe des intelligenten Dosiersystems ist blockiert. **1.** Reinigen Sie die Waschmittelschublade. →*Seite 38* **2.** Wenn die Störung weiterhin auftritt, rufen Sie den Kundendienst. →*Seite 51* **Hinweis:** Bis zur Behebung der Störung können Sie das intelligente Dosiersystem deaktivieren und manuell dosieren. →*Seite 22*
H:32	Gerät hat das Schleudern aufgrund ungleichmäßiger Wäscheverteilung abgebrochen. ▸ Verteilen Sie die Wäsche in der Trommel neu.
E:30 -10 /	Wasserhahn ist geschlossen. ▸ Öffnen Sie den Wasserhahn.
	Wasserzulaufschlauch ist geknickt oder eingeklemmt. ▸ Prüfen Sie die Installation des Wasserzulaufschlauchs. →*Seite 14*
	Sieb im Wasserzulauf ist verstopft. ▸ Reinigen Sie das Sieb im Wasserzulauf. Scannen Sie den QR-Code, um eine Animation des Ablaufs zu sehen.
	Wasserdruck ist gering. ▸ Prüfen Sie, ob der Wasserhahn über ausreichend Wasserdruck verfügt.
	Wasserstand-Messsystem ist defekt. Mit der Fehlermeldung startet das Gerät einen Abpumpvorgang. **1.** Warten Sie ca. 5 Minuten, bis der Abpumpvorgang beendet ist. **2.** Starten Sie das Gerät neu. Falls notwendig, startet der Abpumpvorgang erneut. **3.** Wenn die Störung weiterhin auftritt, rufen Sie den Kundendienst. →*Seite 51*
E:35 -10	Gerät ist undicht. **1.** Schließen Sie den Wasserhahn. **2.** Rufen Sie den Kundendienst. →*Seite 51*
E:30 -20	Kritische Funktionsstörung. ▸ Schließen Sie den Wasserhahn.

Störung	Ursache und Störungsbehebung
E:30 -20	Mit der Fehlermeldung startet das Gerät einen Abpumpvorgang. **1.** Warten Sie ca. 5 Minuten, bis der Abpumpvorgang beendet ist. **2.** Starten Sie das Gerät neu. Falls notwendig, startet der Abpumpvorgang erneut. **3.** Wenn die Störung weiterhin auftritt, rufen Sie den Kundendienst. →*Seite 51*
	Waschmittelдosierung ist zu hoch. ▸ Wenn Sie manuell dosieren, verringern Sie beim nächsten Waschgang mit gleicher Beladung die Waschmittelmenge.
	Zusätzliches Wasser wurde eingefüllt. ▸ Füllen Sie während des Betriebs kein zusätzliches Wasser in das Gerät.
⌨	Waschmittelschublade ist nicht vollständig eingeschoben. ▸ Schieben Sie die Waschmittelschublade ein.
	Pumpeneinheit ist nicht korrekt eingesetzt. ▸ Prüfen Sie, ob die Pumpeneinheit korrekt eingesetzt ist. →*Seite 38*
: blinkt und das Programm pausiert.	Gerät hat Schwankungen in der Spannungsversorgung erkannt. Keine Handlung notwendig. Wenn sich die Spannungsversorgung stabilisiert hat, läuft das Programm normal weiter. **Hinweis:** Die Programmdauer verlängert sich.
⌨ oder starke Schaumbildung.	Waschmittelдosierung ist zu hoch. ▸ Mischen Sie einen Esslöffel Weichspüler mit 0,5 Liter Wasser und füllen Sie die Mischung in die Kammer für manuelle Dosierung (nicht bei Outdoor-, Sportswear- und Daunen-Textilien). ▸ Wenn die intelligente Dosierung aktiviert ist, verringern Sie die Basisdosiermenge. →*Seite 33* ▸ Wenn Sie manuell dosieren, verringern Sie beim nächsten Waschgang mit gleicher Beladung die Waschmittelmenge.
◶ blinkt.	Tür ist nicht vollständig geschlossen. **1.** Stellen Sie sicher, dass keine Wäsche in der Tür eingeklemmt ist. **2.** Schließen Sie die Tür.

Störung	Ursache und Störungsbehebung
⟳	Trommelreinigung erforderlich. ▸ Reinigen Sie die Trommel. →*Seite 37*
Display und Tasten reagieren nicht.	Software-Störung. **1.** Drücken Sie ca. 5 Sekunden auf ⏻, um das Gerät neu zu starten. **2.** Wenn die Störung erneut auftritt, trennen Sie das Gerät für mindestens 30 Sekunden vom Stromnetz. Ziehen Sie den Netzstecker der Netzanschlussleitung oder schalten Sie die Sicherung im Sicherungskasten aus.
Home Connect funktioniert nicht ordnungsgemäß.	Unterschiedliche Ursachen sind möglich. **1.** Setzen Sie die Netzwerkeinstellungen des Geräts zurück. →*Seite 34* **2.** Richten Sie Home Connect erneut ein. →*Seite 34* ▸ Gehen Sie auf *www.home-connect.com*.
i-Dos kann nicht betätigt werden.	Gewähltes Programm oder Programmfortschritt lässt intelligentes Dosieren nicht zu. ▸ Verwenden Sie die Kammer für manuelle Dosierung. →*Seite 32*
Programm startet nicht.	Kindersicherung ist aktiviert. ▸ Deaktivieren Sie die Kindersicherung. →*Seite 32*
	Fertig in ist aktiviert. ▸ Prüfen Sie, ob **Fertig in** aktiviert ist. →*Seite 23*
	Waschmittelschublade ist nicht vollständig eingeschoben. ▸ Schieben Sie die Waschmittelschublade ein.
Programm ist pausiert oder abgebrochen, aber Tür lässt sich nicht öffnen.	Temperatur ist zu hoch. ▸ Starten Sie das Programm **Spülen** oder warten Sie bis die Temperatur gesunken ist.
	Wasserstand ist zu hoch. ▸ Starten Sie das Programm **Schleudern** oder ein geeignetes Programm zum Abpumpen. →*Seite 24*
Tür lässt sich bei einem Stromausfall nicht öffnen.	Tür ist verriegelt. ▸ Öffnen Sie die Tür mit der Notentriegelung. →*Seite 49*
Trommel ruckelt nach Programmstart.	Kein Fehler. Interner Motortest ist gestartet. Keine Handlung notwendig.
Trommel dreht sich, Wasser läuft nicht ein.	Kein Fehler. Beladungserkennung ist für bis zu 2 Minuten aktiv. Keine Handlung notwendig.

Störung	Ursache und Störungsbehebung
Wasser ist in der Trommel nicht sichtbar.	Kein Fehler. Wasser ist unterhalb des sichtbaren Bereichs. Keine Handlung notwendig.
Mehrmaliges Anschleudern.	Kein Fehler. Gerät gleicht Unwucht durch mehrmaliges Verteilen der Wäsche aus. Keine Handlung notwendig.
Vibrationen, Bewegung und laute Geräusche des Geräts während des Schleuderns.	Gerät ist nicht korrekt ausgerichtet. ▸ Richten Sie das Gerät aus. →*Seite 16*
	Gerätefüße sind nicht fixiert. ▸ Fixieren Sie die Gerätefüße. →*Seite 16*
	Transportsicherungen sind nicht entfernt. ▸ Entfernen Sie die Transportsicherungen.
Hohe Schleuderdrehzahl wird nicht erreicht.	Gerät gleicht Unwucht durch reduzierte Schleuderdrehzahl aus. Keine Handlung notwendig.
Programmdauer ändert sich während des Waschprozesses.	Kein Fehler. Programmablauf wird elektronisch optimiert, weiterer Spülgang wird aufgrund von starker Schaumbildung zugeschaltet oder Unwucht wird ausgeglichen. Keine Handlung notwendig.
Rauschende, zischende, surrende oder saugende Geräusche.	Kein Fehler. Wasser wird eingespült, Waschmittel und Pflegemittel wird dosiert, Funktionstests werden durchgeführt oder Waschlauge wird abgepumpt. Keine Handlung notwendig.
Klappergeräusche, Rasseln in der Laugenpumpe.	Fremdkörper ist in der Laugenpumpe. ▸ Reinigen Sie die Laugenpumpe. →*Seite 39*
Unzureichende Reinigungswirkung oder Waschmittelrückstände auf der Wäsche.	Waschmittel können wasserunlösliche Stoffe enthalten, die sich auf der Wäsche ablagern. ▸ Starten Sie das Programm **Spülen** oder bürsten Sie die Wäsche nach dem Trocknen aus.
	Waschmittel im Dosierbehälter ist ungeeignet oder verdickt. **1.** Prüfen Sie, ob das Waschmittel geeignet ist. →*Seite 29* **2.** Prüfen Sie, ob das Waschmittel im Dosierbehälter verdickt ist. **3.** Wenn das Waschmittel ungeeignet oder verdickt ist, entleeren und reinigen Sie die Dosierbehälter. →*Seite 38*

Störung	Ursache und Störungsbehebung
Unzureichende Reinigungswirkung oder Waschmittelrückstände auf der Wäsche.	Basisdosiermenge ist nicht korrekt eingestellt. ▸ Stellen Sie die Basisdosiermenge ein. →*Seite 33*
Auf den Textilien haben sich nach Ende des Programms **smartFinish** feuchte Flecken gebildet.	Wassertropfen aus der Trommel oder von der Tür haben die Textilien angefeuchtet. Die Tropfen stammen entweder von kondensiertem Dampf oder von Restfeuchtigkeit des vorherigen Waschprogramms. ▸ Bügeln Sie die Textilien oder hängen Sie sie zum Trocknen auf.
Wäsche ist nach dem Schleudern zu nass.	Niedrige Schleuderdrehzahl ist eingestellt. ▸ Starten Sie das Programm **Schleudern**. ▸ Stellen Sie beim nächsten Waschgang eine höhere Schleuderdrehzahl ein.
	Gerät gleicht Unwucht durch reduzierte Schleuderdrehzahl aus. **1.** Verteilen Sie die Wäsche in der Trommel neu. **2.** Starten Sie das Programm **Schleudern**.
Knitterbildung.	Gewähltes Programm ist für die Textilart ungeeignet. ▸ Stellen Sie ein geeignetes Programm ein. →*Seite 24*
	Hohe Schleuderdrehzahl ist eingestellt. ▸ Stellen Sie beim nächsten Waschgang eine niedrigere Schleuderdrehzahl ein.
	Beladung ist unpassend. ▸ Beachten Sie die maximale Beladungsmenge der Programme. →*Seite 24* ▸ Bereiten Sie die Wäsche vor. →*Seite 28*
Am Wasserzulaufschlauch läuft Wasser aus.	Wasserzulaufschlauch ist nicht korrekt angeschlossen oder beschädigt. ▸ Prüfen Sie die Installation des Wasserzulaufschlauchs. →*Seite 12* Bei Beschädigung, rufen Sie den Kundendienst. →*Seite 51*
Am Wasserablaufschlauch läuft Wasser aus.	Wasserablaufschlauch ist nicht korrekt angeschlossen oder beschädigt. ▸ Prüfen Sie die Installation des Wasserablaufschlauchs. →*Seite 12* Bei Beschädigung, ersetzen Sie den Wasserablaufschlauch.
Wasser tritt unterhalb der Tür aus.	Verschmutzung an Tür oder Manschette verursacht Undichtigkeit. ▸ Reinigen Sie die Tür und die Manschette.

Störung	Ursache und Störungsbehebung
Im Gerät haben sich Gerüche gebildet.	Feuchtigkeit und Waschmittelrückstände können die Bildung von Bakterien begünstigen. ▸ Reinigen Sie die Trommel. →*Seite 37* ▸ Wenn Sie das Gerät nicht benutzen, lassen Sie die Tür und die Waschmittelschublade offen, damit Restwasser abtrocknen kann.
Alle anderen Fehlercodes.	Funktionsstörung **1.** Drücken Sie ca. 5 Sekunden auf ⏻, um das Gerät neu zu starten. **2.** Wenn die Störung erneut auftritt, trennen Sie das Gerät für mindestens 30 Sekunden vom Stromnetz. Ziehen Sie den Netzstecker der Netzanschlussleitung oder schalten Sie die Sicherung im Sicherungskasten aus. **3.** Wenn die Störung weiterhin auftritt, rufen Sie den Kundendienst. →*Seite 51* Geben Sie beim Anruf die genaue Fehlermeldung an. Falls möglich, dokumentieren Sie die Störung mit Fotos und Videos.

19.1 Notentriegelung

Tür entriegeln

Voraussetzung: Die Laugenpumpe ist leer. →*Seite 40*

1. **ACHTUNG –** Auslaufendes Wasser kann zu Sachschäden führen.
   ▸ Nicht die Tür öffnen, wenn Wasser am Glas zu sehen ist.

   Die Notentriegelung mit einem Werkzeug nach unten ziehen und loslassen.

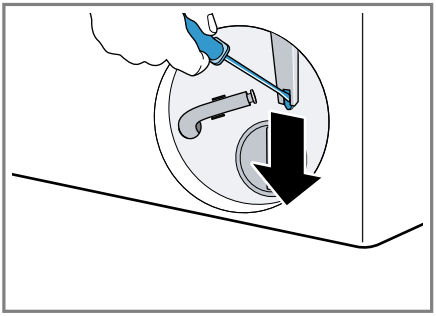

✔ Der Türverschluss ist entriegelt.

2. Die Wartungsklappe einsetzen und einrasten.
3. Die Wartungsklappe schließen.

19.2 Elektronikkarte zurücksetzen

1. Drücken Sie ca. 5 Sekunden auf ⏻, um das Gerät neu zu starten.
2. Wenn die Störung erneut auftritt, trennen Sie das Gerät für mindestens 30 Sekunden vom Stromnetz. Ziehen Sie den Netzstecker der Netzanschlussleitung oder schalten Sie die Sicherung im Sicherungskasten aus.
3. Wenn die Störung weiterhin auftritt, rufen Sie den Kundendienst. →*Seite 51*
   Geben Sie beim Anruf die genaue Fehlermeldung an. Falls möglich, dokumentieren Sie die Störung mit Fotos und Videos.

20 Transportieren, Lagern und Entsorgen

20.1 Gerät demontieren

1. Den Wasserhahn schließen.
2. Das Gerät in den Bereitschaftszustand (Standby) versetzen. →*Seite 31*
3. Den Netzstecker des Geräts ziehen.
4. Die Waschlauge ablassen. → *"Laugenpumpe reinigen", Seite 39*
5. Die Schläuche abmontieren.
6. Die Dosierbehälter entleeren.

20.2 Transportsicherungen einsetzen

Um Transportschäden zu vermeiden, sichern Sie das Gerät vor dem Transport mit den Transportsicherungen.

1. Die Abdeckkappe [1] mit einem Schraubendreher entfernen.

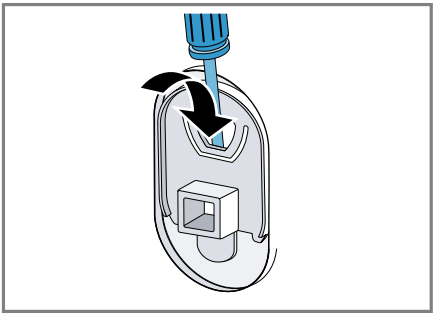

   Bewahren Sie die Abdeckkappe auf.
2. Die 4 Transportsicherungen einsetzen.

20.3 Gerät erneut in Betrieb nehmen

- Für weitere Informationen siehe Aufstellen und Anschließen →*Seite 12* und Leerwaschgang starten →*Seite 16*.

20.4 Altgerät entsorgen

Durch umweltgerechte Entsorgung können wertvolle Rohstoffe wiederverwendet werden.

⚠ WARNUNG
Gefahr von Gesundheitsschäden!
Kinder können sich im Gerät einsperren und in Lebensgefahr geraten.

- Das Gerät darf nicht aufgestellt werden hinter einer verschließbaren Tür, einer Schiebetür oder einer Tür mit einem Scharnier an der dem Gerät gegenüberliegenden Seite, die das vollständige Öffnen des Geräts verhindert.
- Bei ausgedienten Geräten den Netzstecker der Netzanschlussleitung ziehen, danach die Netzanschlussleitung durchtrennen und das Schloss der Gerätetür so weit zerstören, dass die Gerätetür nicht mehr schließt.

1. Den Netzstecker der Netzanschlussleitung ziehen.
2. Die Netzanschlussleitung durchtrennen.
3. Das Gerät umweltgerecht entsorgen.
   Informationen über aktuelle Entsorgungswege erhalten Sie bei Ihrem Fachhändler sowie Ihrer Gemeinde- oder Stadtverwaltung.

[1] Die Anzahl der Abdeckkappen variiert je nach Modell.



Dieses Gerät ist entsprechend der europäischen Richtlinie 2012/19/EU über Elektro- und Elektronikaltgeräte (waste electrical and electronic equipment – WEEE) gekennzeichnet.
Die Richtlinie gibt den Rahmen für eine EU-weit gültige Rücknahme und Verwertung der Altgeräte vor.

21 Kundendienst

Funktionsrelevante Original-Ersatzteile gemäß der entsprechenden Ökodesign-Verordnung erhalten Sie bei unserem Kundendienst für die Dauer von mindestens 10 Jahren ab dem Inverkehrbringen Ihres Geräts innerhalb des Europäischen Wirtschaftsraums.
Darüber hinaus erhalten Sie bei unserem Kundendienst weitere funktionsrelevante und lagerfähige Original-Ersatzteile bis zu 15 Jahre nach dem Inverkehrbringen Ihres Geräts.
Für weitere Informationen wenden Sie sich bitte an unseren Kundendienst.

Hinweis: Der Einsatz des Kundendiensts ist im Rahmen der Herstellergarantiebedingungen kostenfrei.

Detaillierte Informationen über die Garantiedauer und die Garantiebedingungen in Ihrem Land erhalten Sie über den QR-Code auf dem beiliegenden Dokument zu den Servicekontakten und Garantiebedingungen, bei unserem Kundendienst, Ihrem Händler oder auf unserer Website.
Die Kontaktdaten des Kundendiensts finden Sie über den QR-Code auf dem beiliegenden Dokument zu den Servicekontakten und Garantiebedingungen oder auf unserer Website.

21.1 Erzeugnisnummer (E-Nr.), Fertigungsnummer (FD) und Zählnummer (Z-Nr.)

Wenn Sie den Kundendienst kontaktieren, benötigen Sie die Erzeugnisnummer (E-Nr.), Fertigungsnummer (FD) und Zählnummer (Z-Nr.), die Sie auf dem Typenschild des Geräts finden.

Das Typenschild befindet sich je nach Modell:
- auf der Innenseite der Tür.
- unterhalb der Trommelöffnung.
- auf der Innenseite der Wartungsklappe.
- auf der Rückseite des Geräts.

Um Ihre Gerätedaten und die Kundendienst-Telefonnummer schnell wiederzufinden, können Sie die Daten notieren.

21.2 AQUA-STOP-Garantie

Zusätzlich zu Gewährleistungsansprüchen gegen den Verkäufer aus dem Kaufvertrag und zusätzlich zu unserer Herstellergarantie leisten wir Ersatz zu folgenden Bedingungen.

- Sollte durch einen Fehler unseres Aqua-Stop-Systems ein Wasserschaden verursacht werden, so ersetzen wir Schäden privater Gebraucher. Um die Wassersicherheit zu gewährleisten muss das Gerät am Stromnetz angeschlossen sein.
- Die Haftungsgarantie gilt für die Lebensdauer des Geräts.
- Voraussetzung des Garantieanspruches ist, dass das Gerät mit Aqua-Stop fachgerecht entsprechend unserer Anleitung aufgestellt und angeschlossen ist; sie schließt auch die fachgerecht mon-

tierte Aqua-Stop-Verlängerung (Originalzubehör) mit ein. Unsere Garantie erstreckt sich nicht auf defekte Zuleitungen oder Armaturen bis zum Aqua-Stop-Anschluss am Wasserhahn.
- Geräte mit Aqua-Stop brauchen Sie grundsätzlich während des Betriebs nicht zu beaufsichtigen bzw. danach durch Schließen des Wasserhahns zu sichern. Lediglich für den Fall einer längeren Abwesenheit von Ihrer Wohnung, z. B. bei einem mehrwöchigen Urlaub, ist der Wasserhahn zu schließen.

22 Verbrauchswerte

Die folgenden Informationen werden gemäß der EU-Ökodesign-Verordnung gegeben. Die angegebenen Werte für andere Programme als **Eco 40-60** sind nur Richtwerte.
Die automatische Dosierfunktion wurde zu diesem Zweck deaktiviert.
Hinweis zur Vergleichsprüfung: Deaktivieren Sie die automatische Dosierfunktion, es sei denn, diese Funktion ist Gegenstand des Tests.

Programm	**Beladung (kg)**	**Programmdauer (h:min)** [1]	**Energieverbrauch (kWh/Zyklus)** [1]	**Wasserverbrauch (l/Zyklus)** [1]	**Maximale Temperatur (°C) 5 min** [1]	**Schleuderdrehzahl (U/min)** [1]	**Restfeuchte (%)** [1]
Eco 40-60 [2]	9,0	3:46	0,690	63,0	32	1351	53,00
Eco 40-60 [2]	4,5	2:52	0,335	39,0	25	1351	53,00
Eco 40-60 [2]	2,5	2:52	0,185	30,0	23	1351	55,00
Baumwolle 20 °C	9,0	3:39	0,390	81,0	23	1400	51,00
Baumwolle 40 °C	9,0	3:39	1,200	81,0	43	1400	51,00
Baumwolle 40 °C + ⌊⌋ Vorwäsche	9,0	4:22	1,300	92,0	43	1400	51,00
Baumwolle 60 °C	9,0	3:39	1,900	81,0	60	1400	51,00

[1] Die tatsächlichen Werte können durch den Einfluss von Wasserdruck, Härte und Eintrittstemperatur, Umgebungstemperatur, Art, Menge und Verschmutzung der Wäsche, verwendetes Reinigungsmittel, Schwankungen der Stromversorgung und ausgewählte Zusatzfunktionen von den angegebenen Werten abweichen.
[2] Prüfprogramm gemäß der EU-Ökodesign-Verordnung und der EU-Energielabel-Verordnung mit Kaltwasser (15°C).

Programm	Beladung (kg)	Programmdauer (h:min) [1]	Energieverbrauch (kWh/Zyklus) [1]	Wasserverbrauch (l/Zyklus) [1]	Maximale Temperatur (°C) 5 min [1]	Schleuderdrehzahl (U/min) [1]	Restfeuchte (%) [1]
Pflegeleicht 40 °C	4,0	2:29	0,860	64,0	44	1200	35,00
Schnell/Mix 40 °C	4,0	1:00	0,650	46,0	41	1400	55,00
Wolle 30 °C	2,0	0:34	0,260	44,0	29	800	32,00

23 Technische Daten

Gerätehöhe	845 mm
Gerätebreite	598 mm
Gerätetiefe	590 mm
Gerätetiefe mit geschlossener Tür	633 mm
Gerätetiefe mit geöffneter Tür	1074 mm
Gewicht	75,6 kg
Maximale Beladungsmenge	9,0 kg
Netzspannung	220-240 V, 50 Hz
Minimale Installationsabsicherung	10 A
Nennleistung	2300 W
Leistungsaufnahme	▪ Bereitschaftszustand (Standby): 0,50 W ▪ Unausgeschalteter Zustand: 0,50 W ▪ Zeit bis sich der vernetzte Bereitschaftsbetrieb einstellt (Wi-Fi): 5 Min ▪ Vernetzter Bereitschaftsbetrieb (Wi-Fi): 2,00 W
Wasserdruck	▪ Mindestens: 100 kPa (1 bar) ▪ Maximal: 1000 kPa (10 bar)
Länge des Wasserzulaufschlauchs	1,50 m

[1] Die tatsächlichen Werte können durch den Einfluss von Wasserdruck, Härte und Eintrittstemperatur, Umgebungstemperatur, Art, Menge und Verschmutzung der Wäsche, verwendetes Reinigungsmittel, Schwankungen der Stromversorgung und ausgewählte Zusatzfunktionen von den angegebenen Werten abweichen.

Länge des Wasserablaufschlauchs	1,50 m
Länge der Netzanschlussleitung	1,60 m

Dieses Produkt enthält Lichtquellen der Energie-Effizienzklasse F. Die Lichtquellen sind als Ersatzteil verfügbar und nur durch dafür geschultes Fachpersonal auszutauschen.
Weitere Informationen zu Ihrem Modell finden Sie im Internet unter *https://eprel.ec.europa.eu/qr/2462803*[1]. Diese Webadresse verlinkt auf die offizielle EU-Produktdatenbank EPREL.

23.1 Informationen zu freier und Open Source Software

Dieses Produkt enthält Software-Komponenten, die von den Urheberrechtsinhabern als freie oder Open Source-Software lizenziert sind.
Die entsprechenden Lizenzinformationen sind auf dem Hausgerät gespeichert. Der Zugriff auf die entsprechenden Lizenzinformationen ist auch über die Home Connect App möglich: „Profil -> Rechtliche Hinweise -> Lizenzinformationen“.[2] Sie können die Lizenzinformationen auch auf der Markenprodukt-Website herunterladen. (Bitte suchen Sie auf der Produkt-Website nach Ihrem Gerätemodell und weiteren Dokumenten.) Alternativ können Sie die entsprechenden Informationen unter ossrequest@bshg.com oder BSH Hausgeräte GmbH, Carl-Wery-Str. 34, D-81739 München anfordern.
Der betroffene Quellcode wird auf Anforderung zur Verfügung gestellt. Bitte senden Sie Ihre Anforderung an ossrequest@bshg.com oder BSH Hausgeräte GmbH, Carl-Wery-Str. 34, D-81739 München.
Betreff: „OSSREQUEST“
Die Kosten für die Bearbeitung Ihrer Anforderung werden Ihnen in Rechnung gestellt. Dieses Angebot gilt drei Jahre ab dem Kaufdatum bzw. mindestens für den Zeitraum, in dem wir Support und Ersatzteile für das entsprechende Gerät anbieten.

[1] Gilt nur für Länder im Europäischen Wirtschaftsraum
[2] Je nach Geräteausstattung

24 Konformitätserklärung

Hiermit erklärt BSH Hausgeräte GmbH, dass sich das Gerät mit Home Connect Funktionalität in Übereinstimmung mit den grundlegenden Anforderungen und den übrigen einschlägigen Bestimmungen der Richtlinie 2014/53/EU befindet. Eine ausführliche RED Konformitätserklärung finden Sie im Internet unter siemens-home.bsh-group.com auf der Produktseite Ihres Geräts bei den zusätzlichen Dokumenten.

CE

2,4-GHz-Band (2400–2483,5 MHz): max. 100 mW
5-GHz-Band (5150–5350 MHz + 5470–5725 MHz): max. 180 mW

	BE	BG	CZ	DK	DE	EE	IE	EL	ES
	FR	HR	IT	CY	LI	LV	LT	LU	HU
	MT	NL	AT	PL	PT	RO	SI	SK	FI
	SE	NO	CH	TR	IS	UK (NI)			
5-GHz-WLAN (Wi-Fi): Nur zum Gebrauch in Innenräumen.									

AL	BA	MD	ME	MK	RS	UK	UA
5-GHz-WLAN (Wi-Fi): Nur zum Gebrauch in Innenräumen.							

SIEMENS
Home Appliances

Siemens Home Appliances App

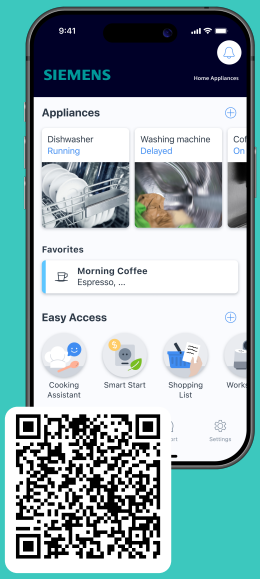

Verbinden Sie Ihr Hausgerät noch heute und nutzen Sie die folgenden Vorteile:

- **Verlängern Sie die Gerätelebensdauer mit regelmäßigen Updates und einer Übersicht zu empfohlener Wartung und Reinigung.**
- **Verbessern Sie die Geräteleistung dank hilfreicher Funktionsbeschreibungen in der App und unterstützenden Programmassistenten.**
- **Erhalten Sie relevante Benachrichtigungen, steuern Sie Ihr Gerät mühelos und nutzen Sie die Sprachsteuerung über Partner.**

DE Hergestellt von BSH Hausgeräte GmbH unter Markenlizenz der Siemens AG

BSH Hausgeräte GmbH
Carl-Wery-Straße 34
81739 München, GERMANY
siemens-home.bsh-group.com

9002036409 (060820)
de