Hisense

life reimagined

BEDIENUNGSANLEITUNG

Bevor Sie dieses Gerät in Betrieb nehmen, lesen Sie bitte diese Bedienungsanleitung gründlich durch und bewahren Sie es zum späteren Nachschlagen auf.

WF7I1248BWR **WF7I1248BBR** **WF7I1248B*R**
WF7I1248BBR/BLX

DE

Deutsch

Vielen Dank, dass Sie sich für die Produkte unseres Unternehmens entschieden haben.

- Bitte installieren und verwenden Sie dieses Produkt korrekt und verwenden Sie es nicht zum Waschen von Kleidungsstücken, die nicht für die Maschinenwäsche geeignet sind.
- Die Bilder im Handbuch dienen nur zur Veranschaulichung. Erscheinungsbild, Aufdruck usw. siehe tatsächliches Produkt.
- Wir legen großen Wert auf Technologie-Updates. Um die Gesamtleistung dieses Geräts zu verbessern, nehmen wir ohne weitere Ankündigung technische Änderungen daran vor. Wir danken Ihnen für Ihr Verständnis.
- Dieses Produkt ist nur für den Gebrauch im privaten Haushalt bestimmt.

Die Symbole in diesem Handbuch haben folgende Bedeutung:

Informationen, Anregungen, Aufforderungen oder Ratschläge

WARNUNG - ALLGEMEINE GEFAHR

WARNUNG - STROMSCHLAGGEFAHR

WARNUNG - VERBRENNUNGSGEFAHR

WARNUNG - BRANDGEFAHR

Bitte lesen Sie die Bedienungsanleitung aufmerksam durch.

INHALT

4 SICHERHEITSHINWEISE

EINLEITUNG

10 PRODUKTBESCHREIBUNG
11 Technische Daten

12 INSTALLATION UND ANSCHLUSS
12 Verpackung
14 Demontage der Transportschrauben
15 Aufstellort
15 Verstellbare füsse
15 Installationsspalten
16 Anschluss an die Wasserversorgung
19 Ablaufschlauch anschliessen und sichern
20 Stromanschluss
21 Transport nach Installation

VORBEREITUNG VOR ERSTGEBRAUCH

22 VOR ERSTGEBRAUCH

26 ERSTGEBRAUCH
27 Programm- und Funktionsmenü
28 Programmtabelle
30 Zusätzliche Einstellungen und Funktionen
33 Funktionsauswahltabelle
34 Connect Life-Menü
35 Einstellungen
39 Intelligente Vernetzung
41 Programmstart
41 Programmende

WASCHEN

42 PROGRAMM UNTERBRECHEN UND ÄNDERN

44 WARTUNG UND REINIGUNG
44 Reinigen der Waschmittelschublade
45 Wasserzulaufschlauchs, Äusseres Fachs Der Waschmittelschublade Und Die Gummidichtung Der Tür Reinigen
46 Reinigung des flusensiebs der ablaufpumpe
47 Einlassfilter reinigen
47 Reinigung der Außenseite Ihres Waschgeräts

REINIGUNG UND WARTUNG

48 FEHLERBEHEBUNG
51 FEHLERCODES UND FEHLERBEHEBUNG
52 WARTUNG

FEHLERBEHEBUNG

52 NUTZUNGSEMPFEHLUNGEN
53 EMPFEHLUNGEN FÜR SPEZIFISCHE FLECKENENTFERNUNG
55 ENTSORGUNG
55 EU-KONFORMITÄTSERKLÄRUNG
56 TYPISCHE VERBRAUCHSTABELLE

SONSTIGES

SICHERHEITSHINWEISE

Bitte lesen Sie das Handbuch aufmerksam durch, bevor Sie das Gerät verwenden.

Verwenden Sie dieses Gerät nicht, wenn Sie dieses Handbuch nicht gelesen oder verstanden haben.

Dieses Handbuch gilt für mehrere Modelle. Daher kann es Funktionen enthalten, die dieses Modell nicht enthält.

Die Nichtbeachtung der Anleitungen oder eine unsachgemäße Bedienung kann die Kleidung oder das Gerät beschädigen oder Sie verletzen. Bitte bewahren Sie das Handbuch in der Nähe des Geräts auf, damit es leicht zugänglich ist.

Dieses Gerät ist für den Einsatz im Haushalt und in ähnlichen Anwendungen vorgesehen, wie zum Beispiel:

- Personalküchen in Geschäften, Büros und anderen Arbeitsumgebungen;
- Bauernhöfe;
- durch Kunden in Hotels, Motels und anderen Wohnumgebungen;
- Bed-and-Breakfast-Umgebungen;
- Bereiche für die gemeinschaftliche Nutzung in Wohnblocks oder in Wäschereien.

Wenn das Gerät für gewerbliche, gewinnorientierte Zwecke oder Zwecke verwendet wird, die über den normalen Gebrauch in einem Haushalt und ähnlichen Anwendungen hinausgehen, oder wenn das Gerät von einer Person verwendet wird, die kein Verbraucher ist, entspricht die Gewährleistungsfrist der kürzesten Gewährleistungsfrist, die nach den einschlägigen Rechtsvorschriften relevant ist.
Dieses Gerät ist nicht zur Verwendung durch Personen (einschließlich Kinder) mit eingeschränkten körperlichen, sensorischen oder geistigen Fähigkeiten oder Mangel an Erfahrung und Wissen bestimmt, es sei denn, sie werden von einer für ihre Sicherheit verantwortlichen Person beaufsichtigt oder in die Verwendung des Geräts eingewiesen.
Kinder müssen beaufsichtigt werden, damit sie nicht mit dem Gerät spielen.
Kinder unter 3 Jahren sollten ferngehalten werden, es sei denn, sie werden ständig beaufsichtigt.
Dieses Gerät kann von Kindern ab 8 Jahren und darüber sowie von Personen mit eingeschränkten körperlichen, sensorischen oder geistigen Fähigkeiten oder mangelnder Erfahrung und Kenntnis verwendet werden, wenn sie beaufsichtigt oder in die sichere Verwendung des Geräts eingewiesen wurden und die damit verbundenen Gefahren verstehen. Kinder dürfen nicht mit dem Gerät spielen. Reinigung und Benutzerwartung dürfen nicht von Kindern ohne Aufsicht durchgeführt werden.

Die maximale Beladungsmenge (Kapazität) in einigen Programmen für trockene Kleidung beträgt 12 kg.
Die empfohlene maximale Kapazität kann je nach Programm variieren. Für beste Ergebnisse siehe „PROGRAMMTABELLE“.

Um das Gerät an die Wasserversorgung anzuschließen, verwenden Sie unbedingt den mitgelieferten Wasserschlauch und die dazugehörigen Dichtungen. Der Wasserdruck muss zwischen 0,1 und 1 MPa (1 - 10 bar; 1 - 10 kp/cm²; 10 - 100 N/cm²) liegen.

Verwenden Sie stets einen neuen Wasserschlauch, um das Gerät anzuschließen, und nutzen Sie keinen alten Schlauch erneut.

Bei Geräten mit Lüftungsöffnungen im Boden dürfen diese nicht durch einen Teppich blockiert werden.

Wenn das Netzkabel beschädigt ist, muss es vom Hersteller, seinem Kundendienst oder ähnlich qualifizierten Personen ausgetauscht werden, um eine Gefährdung zu vermeiden.

ELEKTRISCHE SICHERHEIT

Dieses Gerät entspricht den einschlägigen Sicherheitsstandards.

Bevor Sie das Gerät am Stromnetz anschließen, warten Sie bitte mindestens 2 Stunden, bis es sich der Raumtemperatur angepasst hat.

Dieses Gerät muss von einem autorisierten Kundendienst repariert werden, und es dürfen nur vom Hersteller anerkannte Ersatzteile verwendet werden.

Alle Reparaturen und Wartungsarbeiten im Zusammenhang mit Sicherheit oder Leistung müssen von geschultem Fachpersonal durchgeführt werden.

Versuchen Sie nicht, dieses Gerät selbst zu reparieren. Laienhafte Reparaturen können zu Verletzungen oder schwerwiegenderen Fehlfunktionen führen. Bitte wenden Sie sich an Ihren örtlichen Kundendienst und verwenden Sie stets Originalersatzteile.

Versuchen Sie nicht, das Gerät zu betreiben, wenn es beschädigt, defekt, teilweise zerlegt ist oder fehlende oder beschädigte Teile, einschließlich beschädigter Kabel oder Stecker, aufweist.

Biegen Sie das Netzkabel nicht übermäßig und stellen Sie keine schweren Gegenstände darauf.
Sprühen Sie kein Wasser auf die Innenseite oder Außenseite des Geräts, um es zu reinigen.
Im Fall einer Überschwemmung ziehen Sie den Netzstecker und wenden Sie sich an den Kundendienst.
Modelle mit Trockenfunktion verfügen über einen automatischen Abschaltschutz des Heizelements, um Überhitzung zu verhindern. Wenn die Temperatur die Schutztemperatur überschreitet, schaltet das System das Heizelement automatisch ab, und wenn die Temperatur unter die Schutztemperatur sinkt, nimmt das Heizelement den Betrieb wieder auf.
Verwenden Sie keine Mehrfachsteckdosen, Verlängerungskabel oder Adapter zum Anschluss. Verwenden Sie kein Verlängerungskabel, um das Gerät am Stromnetz anzuschließen.
Schließen Sie das Gerät nicht an einer Steckdose für einen Elektrorasierer oder Haartrockner an.
Schließen Sie das Gerät nicht an eine Steckdose an, die speziell für Niedriglastgeräte montiert wurde.
Bevor Sie das Gerät am Stromnetz anschließen, vergewissern Sie sich, dass die auf dem Typenschild angegebene Spannung mit Ihrer Netzspannung übereinstimmt.
Die Steckdose muss ordnungsgemäß geerdet sein, und die Wasserversorgung darf nicht blockiert sein.
Schließen Sie das Gerät nicht über ein externes Schaltgerät (z. B. eine Programmuhr) an der Stromversorgung an und nicht an einer Stromversorgung, die vom Energieversorger regelmäßig ein- und ausgeschaltet wird.
Abluft darf nicht in einen Abzug geleitet werden, der für Verbrennungs- oder Brennstoffabgase vorgesehen ist.

INSTALLATION

Bevor Sie das Gerät verwenden, entfernen Sie unbedingt die Verpackung (Schaumstoff, Styropor usw.), die an der Unterseite des Geräts angebracht ist.
Bitte installieren Sie das Gerät gemäß den Anleitungen korrekt und schließen Sie Wasser und Strom an (siehe „INSTALLATION UND ANSCHLUSS“). Der Anschluss von Wasser und Strom sollte von einer ausgebildeten Fachkraft durchgeführt werden.
Installieren Sie dieses Gerät nicht an Orten, an denen die Türöffnung eingeschränkt ist.
Installieren Sie das Gerät nicht in einem Bereich, in dem die Temperatur auf 5 °C sinken kann. Andernfalls könnten Teile beim Gefrieren des Wassers beschädigt werden.
Stellen Sie das Gerät auf eine stabile, ebene Fläche. Wenn das Gerät auf einer hohen Plattform installiert ist, muss es gesichert werden, um ein Umkippen zu verhindern.

Das Ende des Ablaufschlauchs muss am Abfluss angeschlossen werden.

Dieses Gerät darf nicht an Orten im Freien aufbewahrt oder verwendet werden.

Flusenansammlungen in der Nähe des Geräts sind zu vermeiden.

Installieren Sie das Gerät nicht in der Nähe von Heizgeräten oder brennbaren Gegenständen.

Installieren Sie das Gerät nicht an einem Ort, an dem Gas austreten könnte.

Sorgen Sie für gute Belüftung, damit das von diesem Gerät erzeugte Gas nicht in den Raum strömt und dadurch einen Brand verursacht.

VERWENDUNG

Entfernen Sie vor Erstgebrauch die Transportschrauben, andernfalls kann es beim Einschalten der Maschine zu schweren Schäden kommen (siehe „INSTALLATION UND ANSCHLUSS/TRANSPORTBOLZEN ENTFERNEN“). Solche Schäden sind nicht von der Garantie abgedeckt.

Überprüfen Sie das Gerät auf Transportschäden. Betreiben Sie das Gerät niemals in einem beschädigten Zustand.

Verwenden Sie für die Reinigung des Geräts und zum Waschen der Kleidung geeignete Waschmittel. Wir übernehmen keine Haftung für Schäden oder Verfärbungen an Dichtungen und Kunststoffteilen, die durch die Verwendung von Bleichmitteln oder Farbstoffen verursacht werden.

Versuchen Sie nicht, die Verkleidung zu öffnen oder das Gerät zu demontieren.

Verwenden Sie keine scharfen Gegenstände wie Stifte, Messer oder Fingernägel, um die Taste zu drücken.

Bedienen Sie das Gerät und berühren Sie den Netzstecker nicht mit nassen Händen.

Dieses Gerät ist nur für das normale Waschen oder Trocknen von Kleidung (Modelle mit Trockenfunktion) geeignet, nicht für die chemische Reinigung.

Da das Gerät schwer ist, können Sie sich beim Heben verletzen. Heben Sie das Gerät nicht selbst an; Ihre Hände könnten durch scharfe Kanten verletzt werden.

Heben Sie das Gerät nicht an vorstehenden Teilen an. Sie können beim Anheben oder Schieben des Geräts abbrechen.

Waschen Sie keine Kleidung mit großen Knöpfen oder anderen schweren Metallteilen. Stellen Sie sicher, dass alle Taschen in der Wäsche leer sind. Um Geruch und Schimmelbildung zu vermeiden, öffnen Sie die Tür nach Beendigung des Waschprogramms und lassen Sie die Trommel an der Luft trocknen.

Lassen Sie keine Metallgegenstände für längere Zeit in der Trommel.

Das Türglas kann brechen, behandeln Sie das Gerät vorsichtig.

Legen Sie die Wäsche vollständig in die Trommel, damit Kleidungsstücke nicht in der Tür eingeklemmt werden.

Wenn das Gerät nicht in Gebrauch ist, schließen Sie die Wasserzufuhr und ziehen Sie den Netzstecker.

Schließen Sie keine Haustiere im Gerät ein.

TRANSPORT/TRANSPORT NACH MONTAGE

Wenn Sie planen, das installierte Gerät umzusetzen, bringen Sie die Transportschrauben an (Siehe „INSTALLATION UND ANSCHLUSS/ TRANSPORT NCH INSTALLATION“). Ziehen Sie vor dem Einsetzen der Transportschrauben den Netzstecker!

Schließen Sie nach Beendigung des Waschprogramms den Wasserhahn und ziehen Sieden Netzstecker. Ziehen Sie nicht am Netzkabel, um den Netzstecker zu ziehen. Fassen Sie den Netzstecker immer fest an und ziehen Sie ihn direkt aus der Steckdose.

VERWENDEN SIE KEINE REINIGUNGSMITTEL, DIE LÖSUNGSMITTEL ENTHALTEN, DA DIESE GIFTIGE GASE FREISETZEN, DAS GERÄT BESCHÄDIGEN UND EINEN BRAND ODER EINE EXPLOSION VERURSACHEN KÖNNEN.

Öffnen Sie die Tür nicht gewaltsam, während das Gerät in Betrieb ist (bei Hochtemperaturwäsche/Entwässerung).

Verwenden Sie das Gerät nach der Reinigung mit Industriechemikalien nicht.

Das während des Hochtemperaturwaschens abgegebene Abwasser ist heiß, daher nicht berühren, um Verbrennungen zu vermeiden.

Kleidung, die mit Substanzen wie Speiseöl, Aceton, Alkohol, Benzin, Kerosin, Fleckenentfernern, Terpentin, Wachs und Wachsentfernern befleckt ist, muss zunächst in heißem Wasser und reichlich Waschmittel gewaschen und anschließend in der Trommel gewaschen werden.

Verwenden SieWeichspüler und ähnliche Produkte gemäß der entsprechenden Gebrauchsanweisungen.

Bitte entfernen Sie alle Gegenstände aus den Taschen des Kleidungsstücks, z. B. Feuerzeuge und Streichhölzer.

⚠ VERBRENNUNGSGEFAHR

Die Tür kann während des Waschens und Trocknens heiß werden. Verbrennen Sie sich nicht. Lassen Sie Kinder nicht in der Nähe der Tür spielen. Berühren Sie das Türglas während des Betriebs des Geräts nicht.

⚠ WASSERLECKSCHUTZ (während das Gerät eingeschaltet ist)

Wenn der Wasserstand im Gerät den normalen Pegel überschreitet, wird die Wasserstandschutzfunktion aktiviert. Diese Funktion stoppt die Wasserversorgung und startet die Entwässerung. Das aktuelle Programm wird unterbrochen und eine Fehlermeldung wird angezeigt.

Waschen oder trocknen Sie keine Gegenstände wie Schaumstoff (Latexschaum), Duschhauben, wasserdichte Stoffe, Gummiprodukte, Kleidung mit Schaumstoffpolstern oder Kissen in der Trommel.

⚠ WARNUNG

Bei Geräten mit Trocknungsfunktion unterbrechen Sie das Programm erst nach Abschluss des Trocknungszyklus. Wenn Sie es aus irgendeinem Grund unterbrechen müssen, entfernen Sie die Wäsche vorsichtig, um Verbrennungen zu vermeiden. Ziehen Sie die Kleidung schnell heraus und breiten Sie sie aus, damit sie schnell abkühlt.

KINDERSICHERHEIT

Bevor Sie die Gerätetür schließen und das Programm ausführen, vergewissern Sie sich, dass sich nur Wäsche in der Trommel befindet. Achten Sie darauf, dass keine Kinder in das Gerät klettern und die Tür von innen schließen.

Lassen Sie die Gerätetür nicht offen stehen. Kinder können an der Tür hängen oder in das Gerät klettern, was zu Schäden oder Verletzungen führen kann.

Bewahren Sie alle Verpackungsmaterialien außerhalb der Reichweite von Kindern auf, da diese gefährlich sein können.

Bewahren Sie Waschmittel und Weichspüler außerhalb der Reichweite von Kindern auf.

WARTUNG

Der Benutzer trägt die Reparaturkosten für Schäden, die durch unsachgemäßen Anschluss, unsachgemäße Installation und Verwendung oder Reparatur durch unbefugtes Personal verursacht werden, da diese Schäden nicht von der Garantie abgedeckt sind.

Die Garantie umfasst keine Verbrauchsmaterialien, leichte Farbabweichungen, erhöhte Geräusche aufgrund der Gerätealterung (die Funktionalität des Geräts nicht beeinträchtigen) und kosmetische Mängel von Teilen, die Funktion und Sicherheit des Geräts nicht beeinträchtigen**.**

PRODUKTBESCHREIBUNG

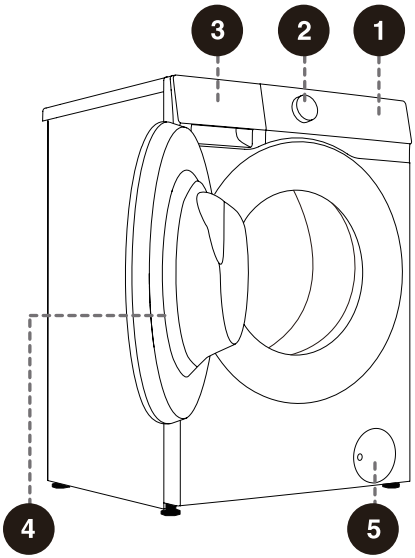

Vorderseite

1 Bedienfeld
2 Wahlknopf
3 Waschmittelschublade
4 Tür
5 Abdeckung der Filterklappe der Ablaufpumpe

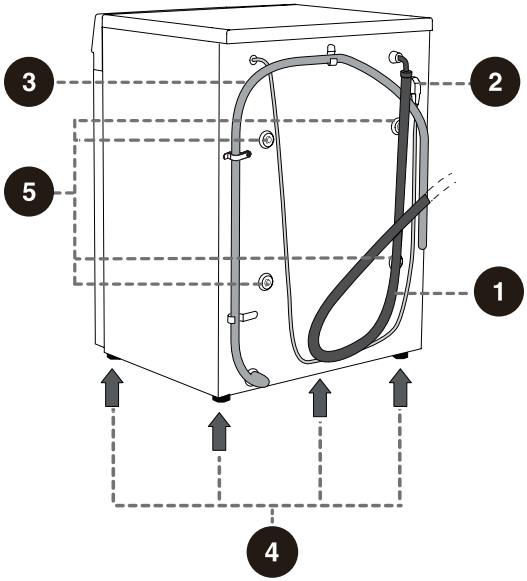

Zurück

1 Wasserzulaufschlauch
2 Netzkabel
3 Ablaufschlauch
4 Verstellbare füsse
5 Transportschraube

Die Abbildungen in diesem Handbuch dienen nur zu Veranschaulichung. Aufgrund von Produktverbesserungen und Serienerweiterungen können Aussehen, Farbe und Funktionen des Produkts, die Sie erhalten, von den Abbildungen in diesem Handbuch abweichen. Bitte sehen Sie sich das gelieferte Produkt an.

TECHNISCHE DATEN

(je nach Modell)

Maximale Beladung	12 kg
Nettogewicht	76 kg
Nennspannung	220-240 V~
Frequenz	50 Hz
Nennleistung	1900 W

ABMESSUNGEN (MM)

Index	Abmessungen (mm)
A	595
B	845
C	570
D	595
E	630
F	1125
G	360

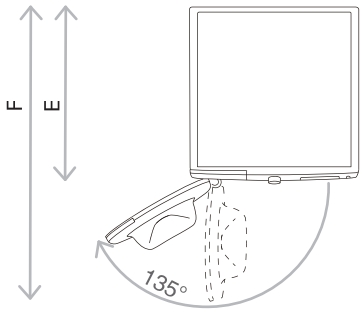

E = Gerätetiefe

F = Tiefe bei geöffneter Tür

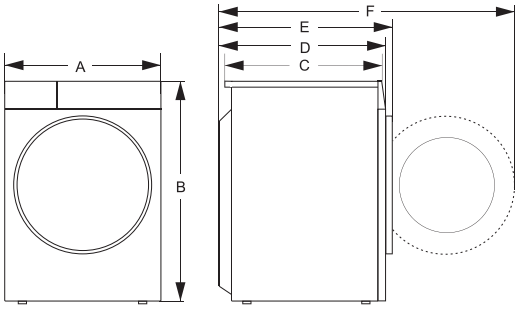

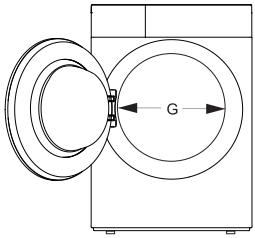

G = Durchmesser der Trommelöffnung

INSTALLATION UND ANSCHLUSS

VERPACKUNG

Bitte entfernen Sie zuerst alle Verpackungen und den Schaumstoff, insbesondere den Schaumstoffboden. Verwenden Sie beim Auspacken des Geräts keine scharfen Gegenstände, um es nicht zu beschädigen. Bewahren Sie das Verpackungsmaterial (Plastiktüten, andere Kunststoffteile usw.) außerhalb der Reichweite von Kindern auf.

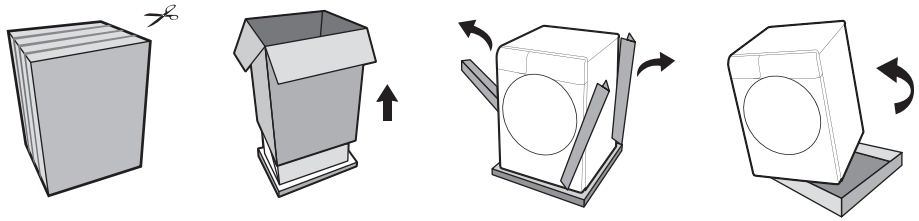

Das Verpacken der Maschine erfolgt in entgegengesetzter Reihenfolge des Auspackens.

Bitte überprüfen Sie das Gerät auf Beschädigungen. Verwenden Sie es nicht, wenn es beschädigt ist, und wenden Sie sich sofort an den Kundendienst.

Das für dieses Gerät mitgelieferte Zubehör enthält einen oder mehrere der folgenden Artikel:

- Benutzerhandbuch;
- 4 Transportschraubenabdeckungen;
- Wassereinlassschlauch;
- Wasserablaufschlauchhalterung;
- Schraubenschlüssel;
- Schalldämmplatte/Schwammstreifen/keine (je nach Modell).

Verschiedene Modelle haben unterschiedliche Konfigurationen und das für dieses Gerät mitgelieferte Zubehör hängt von der tatsächlichen Konfiguration des Modells ab.

INSTALLATIONSMETHODE DER SCHALLDÄMMPLATTE:

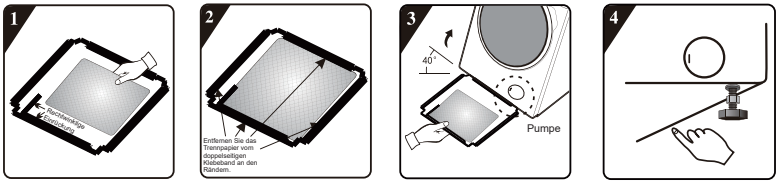

1 Vor dem Einbau der Schalldämmplatte richten Sie die schallabsorbierende Baumwolle entlang des rechtwinkligen Falzes an der Bodenabdeckung aus und befestigen Sie sie (dieser Schritt kann bei einigen Modellen ohne schallabsorbierende Baumwolle ausgelassen werden).

2 Ziehen Sie das Trägerpapier vom doppelseitigen Klebeband rund um die Bodenabdeckung ab.

3 Neigen Sie das Gerät um 40°, wobei der Keil zur Vorderseite des Geräts zeigt, wie in der Abbildung dargestellt. Setzen Sie den Keil zwischen die beiden Fußschrauben an der Rückseite des Geräts ein, bis sie vollständig eingeführt ist. Schließen Sie die untere Abdeckung, sodass sie fest an der Unterseite des Geräts anliegt.

4 Drücken Sie mit der Hand den doppelseitigen Klebestreifen rund um die Kanten fest an, um sicherzustellen, dass die Schalldämmplatte fest am Gerätegehäuse befestigt ist.

SCHWAMMSTREIFEN INSTALLIEREN:

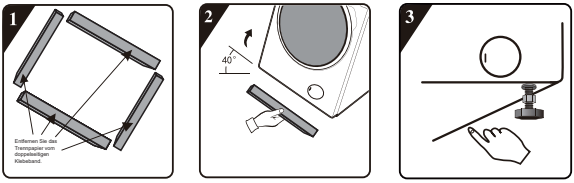

1 Ziehen Sie das Trägerpapier vom doppelseitigen Klebeband auf den Schwammstreifen ab.

2 Neigen Sie das Gerät um 40°, kleben Sie 2 lange Schwammstreifen an die vorderen und hinteren Stützpositionen am unteren Teil des Gerätegehäuses und kleben Sie 2 kurze Schwammstreifen an die linken und rechten Stützpositionen.

3 Drücken Sie die Schwammstreifen mit der Hand fest an.

DEMONTAGE DER TRANSPORTSCHRAUBEN

⚠ Nach dem Entfernen aller Verpackungen entfernen Sie die Transportschrauben. Andernfalls kann dieses Gerät während des Gebrauchs beschädigt werden. Solche Schäden sind nicht von der Garantie abgedeckt.

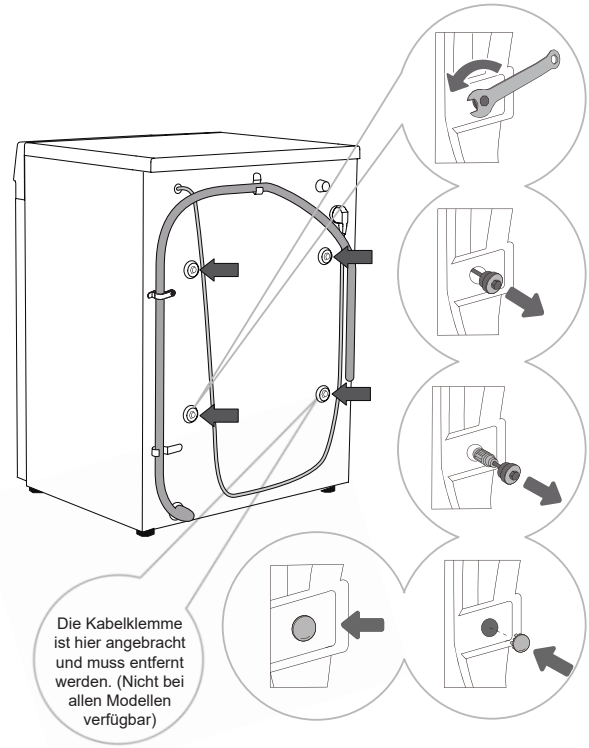

1 Legen Sie den Ablaufschlauch beiseite. Verwenden Sie einen geeigneten Schraubenschlüssel, um die 4 Schrauben auf der Rückseite durch Drehen gegen den Uhrzeigersinn in der durch die Pfeile angegebenen Richtung zu lösen. Lösen Sie die Schrauben ca. 30 mm.

2 Ziehen Sie die 4 Transportschrauben waagerecht heraus.

3 Ziehen Sie die Transportschrauben zusammen mit den Gummi- und Kunststoffteilen waagerecht heraus.

4 Verwenden Sie die Abdeckungen für die Transportschrauben, um die Schraubenlöcher zu verschließen. (Transportschraubenabdeckungen und Bedienungsanleitung sind im mitgelieferten Zubehör enthalten.)

Bitte bewahren Sie die Transportschrauben für zukünftigen Transport auf. Falls das erneute Anbringen der Transportschrauben erforderlich ist, führen Sie die oben beschriebenen Schritte in umgekehrter Reihenfolge aus.

AUFSTELLORT

Stellen Sie das Gerät auf eine feste Fläche und halten Sie es ruhig. Die Fläche muss sauber und trocken gehalten werden, da das Gerät sonst verrutschen kann. Reinigen Sie außerdem die Unterseite der verstellbaren Füße.

VERSTELLBARE FÜSSE

Verwenden Sie eine Wasserwaage und den mitgelieferten Schraubenschlüssel.

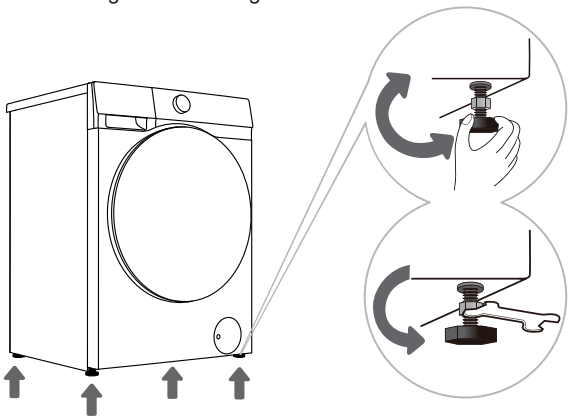

1 Passen Sie die Höhe durch Drehen der verstellbaren Füße an. Die verstellbaren Standfüße ermöglichen einen Höhenausgleich von 2 cm.

2 Nach der Höheneinstellung die Kontermutter mit einem geeigneten Schraubenschlüssel gegen den Uhrzeigersinn festziehen (siehe Abbildung).

Wenn das Gerät nicht stabil aufgestellt ist, kann dies Vibrationen, Verrutschen und Geräusche verursachen. Beschädigungen, die durch unsachgemäße Nivellierung verursacht werden, sind nicht von der Garantie gedeckt.

Während des Betriebs des Geräts können ungewöhnliche oder laute Geräusche auftreten, die hauptsächlich durch eine unsachgemäße Installation verursacht werden.

INSTALLATIONSSPALTEN

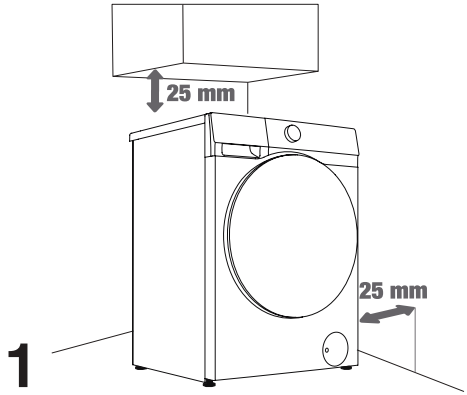

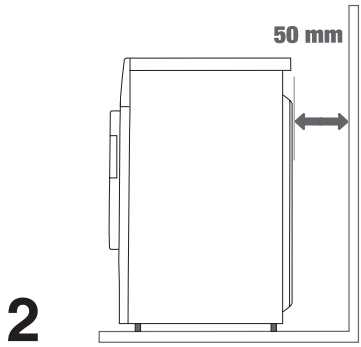

Zwischen dem Gerät und den Wänden oder Möbeln muss Platz gelassen werden. Um einen optimalen Betrieb des Geräts zu gewährleisten, lassen Sie auf allen Seiten einen Abstand gemäß der Abbildung.
Das Nicht-Einhalten des erforderlichen Mindestabstands kann zu Sicherheitsrisiken und anormalem Betrieb führen. Es kann auch zu Überhitzung kommen (Abbildungen 1 und 2).

ANSCHLUSS AN DIE WASSERVERSORGUNG

Verschiedene Modelle haben unterschiedliche Wasserzulaufschläuche. Schließen Sie den Zulaufschlauch entsprechend dem verwendeten Schlauch korrekt am Wasserhahn an.

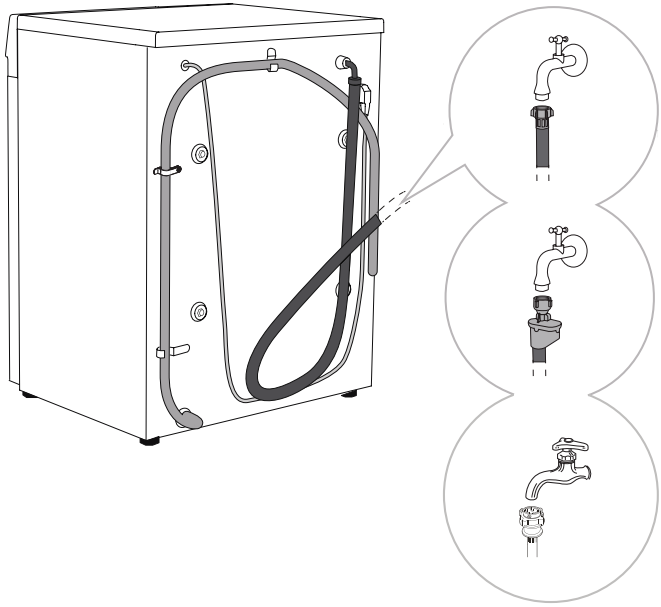

A. Anschluss für europäischen Wasserzulaufschlauch

B AquaStop anschließen

C Anschluss des chinesischen Wasserzulaufschlauchs

Für den normalen Gerätebetrieb muss der Wasserdruck zwischen 0,1 - 1 MPa (1 - 10 bar; 1 - 10 kp/cm^2; 10 - 100 N/cm^2) liegen. Der minimale dynamische Wasserdruck kann durch Messung des Wasserdurchflusses bestimmt werden. Drehen Sie den Wasserhahn vollständig auf; innerhalb von 15 Sekunden sollten 3 Liter Wasser fließen.

Verwenden Sie den neuen Zulaufschlauch, der mit dem Gerät geliefert wird. Verwenden Sie keine alten oder andere Wasserschläuche.

Achten Sie darauf, dass die Wasserschläuche nicht beschädigt sind. Wenn ein Schlauch beschädigt, brüchig oder rissig ist, muss er ersetzt werden.

Das Gerät darf nur an einem Kaltwasserzulauf und nicht an einem Warmwasserzulauf angeschlossen werden.

ANSCHLUSS DES EUROPÄISCHEN WASSERVERSORGUNGSSCHLAUCHS

Ziehen Sie den Wasserschlauch vorsichtig von Hand fest, um eine gute Abdichtung zu gewährleisten (maximales Drehmoment: 2 Nm). Überprüfen Sie, ob an der Dichtung Wasser austritt.

Verwenden Sie keine Zange oder ähnliche Werkzeuge, um eine Beschädigung des Gewindes der Mutter zu vermeiden.

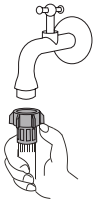

AQUASTOP-ANSCHLUSS

Wenn die internen Rohrleitungen oder Wasserschläuche beschädigt sind, wird das Abschaltsystem automatisch aktiviert, um die Wasserzufuhr zum Gerät abzuschalten. In diesem Fall verfärbt sich das Kontrollglas (a) rot. Bitte ersetzen Sie den Wasserschlauch.

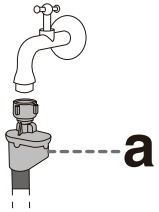

Das AquaStop-System enthält ein elektrisches Ventil; tauchen Sie daher den mit dem AquaStop-System ausgestatteten Wasserschlauch nicht in Wasser.

Der Wasserschlauch kann auch ohne Rückschlagventil angeschlossen werden.

ANSCHLUSS DES CHINESISCHEN WASSERVERSORGUNGSSCHLAUCHS

1. Wählen Sie einen geeigneten Wasserhahn; die Länge des vorderen Endes des Wasserhahns muss größer als 10 mm sein. Die Austrittsfläche muss eben sein. Wenn sie uneben ist, feilen Sie sie glatt, um nach der Installation Wasseraustritt zu verhindern, wie in Abbildung 1 dargestellt.
2. Schieben Sie den Schieber nach unten, um den Anschluss des Wassereinlassschlauchs vom Wassereinlassgehäuse zu lösen, wie in Abbildung 2 gezeigt.
3. Lösen Sie die 4 Schrauben am Anschlussstück des Wassereinlassschlauchs und schließen Sie dann das Anschlussstück des Wassereinlassschlauchs am Wasserhahn an (wenn der Durchmesser des Wasserhahns zu groß ist und das Anschlussstück des Wassereinlassschlauchs nicht angeschlossen werden kann, lösen Sie die 4 Schrauben und entfernen Sie die Muffe), wie in Abbildung 3 gezeigt.
4. Ziehen Sie die 4 Schrauben am Anschluss des Wassereinlassschlauchs gleichmäßig an und ziehen Sie anschließend die Muttern fest, wie in Abbildung 4 gezeigt.
5. Wenn das Gerät einmal oder mehrmals innerhalb einer Woche verwendet werden soll, drücken Sie den Schieber nach unten und zerlegen Sie den Anschluss des Wassereinlassschlauchs nicht, um Beschädigungen der Befestigungsschrauben zu vermeiden.

Hinweis: Die freiliegende Gewindelänge vor dem Anziehen der Befestigungsmutter beträgt etwa 4 mm; nach dem Anziehen beträgt die freiliegende Gewindelänge weniger als 2 mm, wie in Abbildung 4 dargestellt.

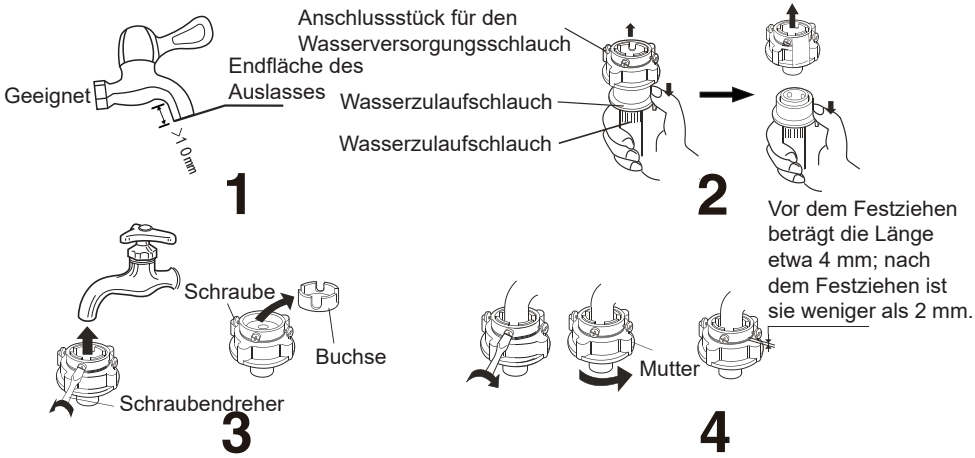

ÜBERPRÜFUNG DER VERBINDUNG ZWISCHEN SCHLAUCH UND WASSERHAHN

1. Ziehen Sie vorsichtig am Wasserversorgungsschlauch, um zu überprüfen, ob die Verbindung sicher ist.
2. Öffnen Sie den Wasserhahn, um auf Undichtigkeiten zu prüfen.
3. Der Wassereinlassschlauchs muss frei von Verdrehungen und Knicken sein.
4. Überprüfen Sie vor jedem Gebrauch den Anschluss des Wassereinlassschlauchs, um einen unsachgemäßen Anschluss zu vermeiden.

WASSEREINLASSSCHLAUCH AM GERÄT ANSCHLIEßEN

Schließen Sie die Mutter des Wassereinlassschlauchs am Anschluss des Wassereinlassventils des Geräts an, ziehen Sie die Mutter fest und schütteln Sie sie leicht, um zu prüfen, ob sie fest sitzt, wie in der Abbildung rechts gezeigt.

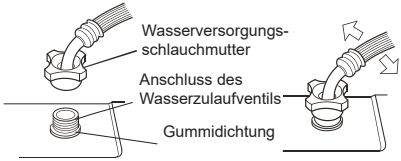

Hinweis:

1. Ziehen Sie gleichmäßig an und schrauben Sie nicht in den Wassereinlassschlauch, da sonst der Anschluss beschädigt wird.
2. Entfernen Sie die Gummidichtung nicht. Überprüfen Sie bei jeder Benutzung des Geräts, ob die Gummidichtung gelöst oder beschädigt ist. Bei Schäden wenden Sie sich bitte umgehend an den Kundendienst.

ABLAUFSCHLAUCH ANSCHLIESSEN UND SICHERN

Führen Sie den Ablaufschlauch in das Waschbecken oder die Badewanne oder schließen Sie ihn direkt am Ablaufanschluss an (der Mindestdurchmesser des Ablaufschlauchs beträgt 4 cm). Der vertikale Abstand des Ablaufschlauchs vom Boden beträgt 70 - 100 cm. Es gibt drei Möglichkeiten, den Ablaufschlauch anzuschließen (A, B, C).

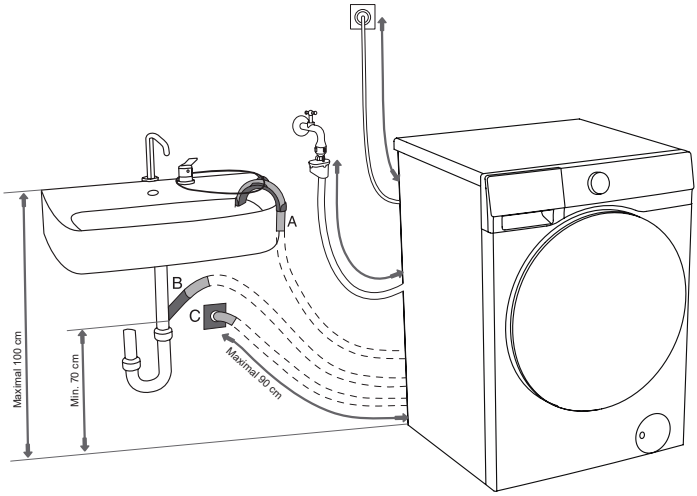

A Führen Sie das Ende des Ablaufschlauchs in das Waschbecken oder die Badewanne. Verwenden Sie Kabelbinder, um den Ablaufschlauch durch die Winkelhalterung zu sichern und ein Verrutschen zu verhindern.

B Führen Sie den Ablaufschlauch direkt in den Ablauf. Verwenden Sie kein kleines Waschbecken. Das abgelassene Wasser kann heiß sein.

C Schließen Sie den Ablaufschlauch direkt am Ablassanschluss an der Wand an und installieren Sie ihn korrekt zur Reinigung.

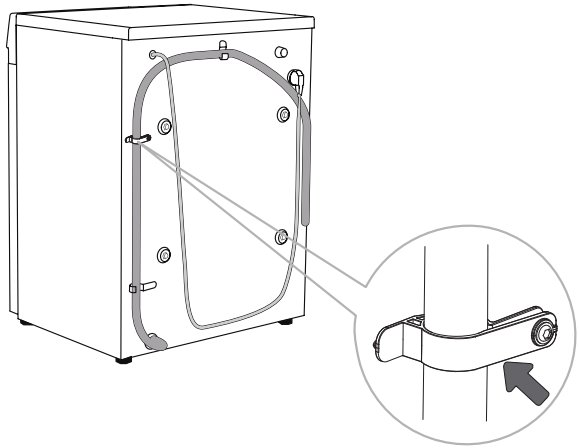

D Der Ablaufschlauch muss wie gezeigt an der Schlauchschelle auf der Rückseite des Geräts befestigt werden.

⚠ Die Schlauchschelle darf nicht entfernt werden, da dies zu einer unsachgemäßen Waschleistung führt.

Stellen Sie sicher, dass der Ablaufschlauch nicht beschädigt ist.

Fehlerhafte Installation des Ablaufschlauchs kann zu Sicherheitsrisiken oder anormalem Betrieb führen.

ANSCHLUSS AN DAS STROMNETZ

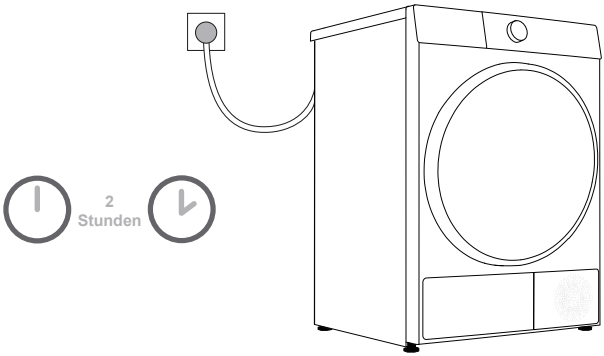

Bevor Sie das Gerät am Stromnetz anschließen, warten Sie bitte mindestens 2 Stunden, bis es sich der Raumtemperatur angepasst hat.

Dieses Gerät wird an einer Schutzkontaktsteckdose angeschlossen, und es dürfen sich keine Hindernisse zwischen dem Gerät und der Steckdose befinden. Die Steckdose muss über einen konformen Erdungsschutz verfügen. Allgemeine Informationen zum Gerät entnehmen Sie bitte dem Typenschild.

Wir empfehlen, ein Überspannungsschutzgerät zu verwenden, um dieses Gerät vor Blitzschlag zu schützen.

Verwenden Sie kein Verlängerungskabel, um das Gerät anzuschließen.

Schließen Sie das Gerät nicht an einer Steckdose an, die nur für leichte Lasten bestimmt ist.

Schließen Sie das Gerät nicht mit nassen Händen an.

Reparatur und Wartung dieses Geräts muss von professionell geschultem Personal durchgeführt werden.

Nur vom Hersteller autorisiertes Personal darf ein beschädigtes Netzkabel ersetzen.

TRANSPORT NACH INSTALLATION

Wenn Sie ein installiertes Gerät transportieren müssen, ziehen Sie zuerst den Netzstecker, schließen Sie den Wasserhahn, entfernen Sie den Wassereinlass- und Ablaufschlauch und stellen Sie sicher, dass die Waschmittelbox und die Tür ordnungsgemäß geschlossen sind.

Achten Sie darauf, die Transportschrauben wieder einzusetzen, um zu verhindern, dass Vibrationen während des Transports das Gerät beschädigen (siehe „INSTALLATION UND ANSCHLUSS/AUSBAU DER TRANSPORTSCHRAUBEN“). Sollten Sie die Transportschrauben verloren haben, können Sie diese beim Hersteller nachbestellen.

Verwenden Sie alle Verpackungsmaterialien (Plastiktüten, andere Kunststoffteile usw.).

Das Gerät ist schwer. Bitte transportieren Sie es mit mindestens zwei Personen. Halten Sie beim Transport vorstehende Teile wie die Tür, die obere Abdeckung usw. nicht fest, damit sie beschädigt werden.

Lassen Sie das Gerät nach dem Transport mindestens 2 Stunden ruhen, bevor Sie es am Stromnetz anschließen. Das Gerät muss von geschulten Technikern installiert und angeschlossen werden.

Bitte lesen Sie die Anleitung aufmerksam durch, bevor Sie das Gerät wieder anschließen. Schäden, die durch unsachgemäßen Anschluss oder Gebrauch entstehen, fallen nicht unter die Garantie.

Transport und Handhabung

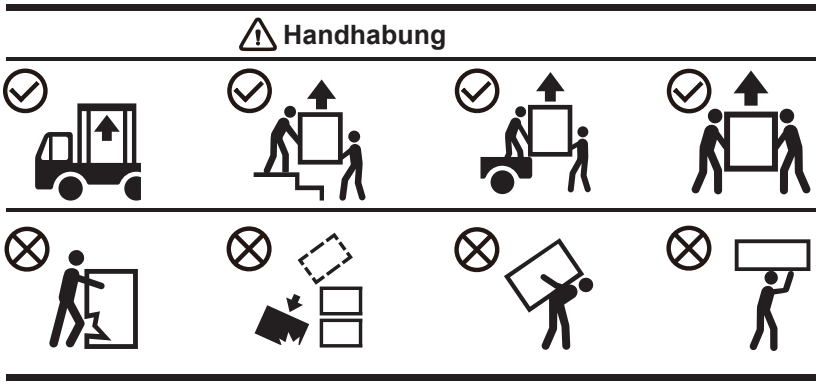

VOR ERSTGEBRAUCH

Dieses Gerät wurde werkseitig getestet und kann eine kleine Menge Wasserrückstände enthalten. Wir empfehlen, vor dem Gebrauch das Programm „Trommelreinigung“ (oder ein anderes Hochtemperaturprogramm) auszuführen, um Restwasser aus der Trommel zu entfernen.

- Schließen Sie die Stromversorgung an und öffnen Sie den Wasserhahn. Geben Sie keine Kleidung in die Trommel. Wählen Sie das Programm aus und starten Sie es.

⚠ Verwenden Sie keine Lösungs- oder Reinigungsmittel, die das Gerät beschädigen können (befolgen Sie die Empfehlungen des Reinigungsmittelherstellers).

AUF BEKLEIDUNGSETIKETTEN ACHTEN

Waschen	Maximale Wassertemperatur 95 °C	Maximale Wassertemperatur 60 °C	Maximale Wassertemperatur 40 °C	Maximale Wassertemperatur 30 °C	Nur Handwäsche	Nicht waschen
Spülen	In kaltem Wasser spülen			Nicht spülen		
Chemisch reinigen	Chemische Reinigung möglich. Keine Einschränkungen bei Waschmitteln	Nur mit Petroleumlösungsmitteln R11 und R113 chemisch reinigen		Chemische Reinigung mit Kerosin, reinem Alkohol und R113	Nicht chemisch reinigen	
Bügeln	Maximale Bügeltemperatur 200 °C	Maximale Bügeltemperatur 150 °C		Maximale Bügeltemperatur 110 °C	Nicht bügeln	
Trocknen	Flach trocknen (auf einer ebenen Fläche)	Tropfnass Auf Wäscheleine trocken		Große Hitze Niedrige Temperatur	Nicht trocknen	

VORBEREITUNG ZUM WASCHEN

1. Klassifizieren Sie die Kleidung nach Typ (Baumwolle, Mischfaser, Seide, Wolle usw.), den Etikettvorgaben, der Farbe (weiß, farbig usw.), dem Verschmutzungsgrad usw.
2. Leeren Sie alle Taschen. Entfernen Sie Metallgegenstände, welche die Kleidung oder das Gerät beschädigen können. Knöpfe schließen und Kleidungsstücke mit Knöpfen oder Stickereien auf links drehen. Schließen Sie alle Reißverschlüsse und binden Sie Kordeln fest.
3. Geben Sie empfindliche Kleidung und kleine, leichte Kleidungsstücke in einen Wäschenetzbeutel und waschen Sie ihn zusammen mit anderer Kleidung.
4. Bei Kleidungsstücken mit Fusselbildung oder langflorigen Stoffen drehen Sie diese bitte vor dem Waschen auf links.
5. Flecken lassen sich nur schwer entfernen, wenn sie lange Zeit eingetrocknet sind. Bitte behandeln Sie stark verschmutzte Stellen wie Manschetten und Kragen Ihrer Kleidung vor dem Waschen vor (siehe „EMPFEHLUNGEN ZUR SPEZIFISCHEN FLECKENENTFERNUNG“).
6. Waschen Sie keine schweren Steppdecken, Plüschtiere oder Kleidung in Wäschenetzen separat, um eine Unwucht zu vermeiden.

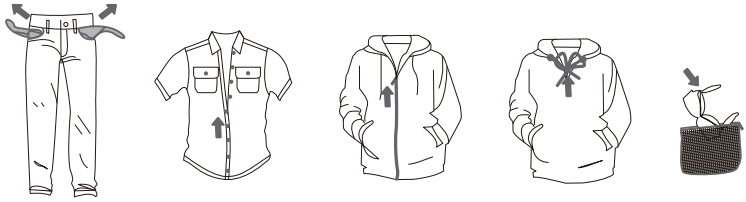

KLEIDUNGSSTÜCKE, DIE WEDER ZUM WASCHEN NOCH ZUM TROCKNEN GEEIGNET SIND

Leder- oder Pelzprodukte (kann Verformungen verursachen)	Viskose und Mischgewebe (kann Verfärbungen oder Verformungen verursachen)	Aus Gummi gefertigte oder großformatige, dicke Matten (kann Schäden oder Fehlfunktionen verursachen)
Hüte mit harten Materialien (können die Waschmaschine beschädigen und Fehlfunktionen verursachen)	Sitzpolster, Kissen, Gegenstände, die Baumwolle, Schaumstoff und andere schwammartige Materialien enthalten, sowie Teppichauflagen (kann Schäden oder Fehlfunktionen verursachen)	Sonstige: Kleidung mit Falten- oder Prägeverarbeitung; Beschichtete Daunenbekleidung; Kreppstoffe; Kleidungsstücke, die zu Verformungen neigen (Anzüge, Jacken, Krawatten, Kleider usw.); Kleidungsstücke, die zum Pilling neigen (Seidenvelours oder Baumwollvelours).

KLEIDUNGSSTÜCKE, DIE NICHT ZUM TROCKNEN GEEIGNET SIND (GILT FÜR MODELLE MIT TROCKENFUNKTION)

Alle Kleidungsstücke, die mit einem der oben genannten Symbole gekennzeichnet sind (kann die Kleidung beschädigen)	Wollkleidung (Kann Einlaufen und Knötchenbildung verursachen)	Strumpfhosen und Strümpfe (Beschädigungs- oder Verformungsgefahr)	Gestärkte Kleidung
Matratzen und Pelzbekleidung (können Schäden oder Fehlfunktionen verursachen)	Steppdecke (kann Schäden oder Fehlfunktionen verursachen)	Kleidung mit Spitze, Stickerei und neuen synthetischen Fasern (Ultrafeinfasern) (kann Verformungen verursachen)	Seide

Nicht waschbar. Trocknergeeignete/nicht trocknergeeignete Kleidungsstücke umfassen, sind jedoch nicht auf die oben genannten Kleidungsstücke beschränkt.

Überprüfen Sie das Pflegeetikett, um sicherzustellen, dass das Kleidungsstück ein Symbol für Maschinenwäsche/-trocknung aufweist.

Nasse Kleidung, die noch tropfnass ist, eignet sich nicht zum Trocknen und kann dazu führen, dass das Gerät einen Alarm auslöst.

WASCHMITTEL/WEICHSPÜLER HINZUFÜGEN

Waschmittelschublade

1. Das automatische Dosiermodell hat die Funktion, Waschmittel/Weichspüler automatisch zu dosieren, wodurch automatisch die entsprechende Menge hinzugefügt wird. Bei Erstgebrauch schaltet das System standardmäßig die automatische Dosierfunktion von Waschmittel und Weichspüler ein.
2. Wenn die automatische Dosierfunktion ausgewählt ist, dosiert das Gerät automatisch Waschmittel/Weichspüler und Sie können das automatische Dosiergetriebe entsprechend der erforderlichen Menge einstellen. Das Gerät speichert die Einstellung der Ausgabe, wenn die letzte Wäsche abgeschlossen wurde.
3. Wenn Sie die automatische Dosierfunktion nicht verwenden möchten, können Sie sie in den Einstellungen ausschalten und beim Waschen manuell Waschmittel und Weichspüler hinzufügen.
4. Weichspüler/Waschmittel kann zu „Spender 2“ hinzugefügt werden; bitte stellen Sie sicher, dass es gemäß den Funktionseinstellungen hinzugefügt wird. Sie können je nach Bedarf dasselbe Waschmittel wie im „Dosierfach 1“ wählen oder ein anderes.
5. Wenn die Menge an Waschmittel/Weichspüler in der Waschmittel-/Weichspülerbox nicht ausreicht, leuchtet das entsprechende Symbol zur Erinnerung auf dem Display oder blinkt rot. Bitte füllen Sie rechtzeitig Waschmittel/Weichspüler nach. Die maximale Füllmenge von „Spender 1“ beträgt 0,8 Liter und die von „Spender 2“ 0,55 Liter. Füllen Sie nicht mehr nach, als auf der Max-Skala markiert. Schließen Sie die Schublade der Waschmittelbox anschlißend vollständig.

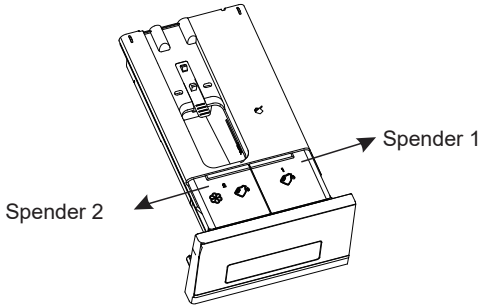

Aufbau der Waschmittelschublade (bitte beachten Sie das tatsächliche Produkt für Details)

Waschmittelschublade	
	Manuelle Waschmittelbox
1	Flüssigwaschmittelbox
2	Weichspüler-/ Flüssigwaschmittelbox

VORSICHTSMASSNAHMEN FÜR DIE VERWENDUNG

1. Verwenden Sie immer ein hocheffizientes, neutrales, schaumarmes Waschmittel, das für dieses Gerät geeignet ist. Verwenden Sie kein klumpiges Waschpulver.
2. Fügen Sie kein Waschmittel manuell hinzu, wenn Sie die automatische Dosierfunktion verwenden.
3. Überfüllen Sie die Waschmittel-/Weichspülerbox nicht, um ein Überlaufen zu vermeiden. Stellen Sie nach dem Einfüllen des Waschmittels/Weichspülers sicher, dass die Waschmittelbox vollständig geschlossen ist, bevor Sie mit dem Waschprogramm beginnen.
4. Bevor Sie das Gerät installieren, bewegen, transportieren oder einstellen, entfernen oder sichern Sie die Waschmittelbox, damit Waschmittel und Weichspüler nicht überlaufen.
5. Korrosive Entkalkungsmittel können das Gerät beschädigen. Verwenden Sie keine Lösungsmittel. Waschen Sie Kleidung nicht, die mit Lösungsmitteln oder brennbaren Stoffen gereinigt wurde.
6. Wenn eine manuelle Dosierung erforderlich ist, schalten Sie die automatische Dosierfunktion aus und geben Sie das Waschmittel manuell hinzu:
   6.1 Die Menge des zu verwendenden Waschmittels hängt von der Art der Kleidung, dem Verschmutzungsgrad, der Farbe der Kleidung und der Waschtemperatur ab. Bitte fügen Sie eine angemessene Menge gemäß den Anleitungen des Waschmittelherstellers hinzu.
   6.2 Zu viel Waschmittel kann zu Schaumbildung führen, was sich auf die Waschleistung auswirkt. Wenn das Gerät zu viel Schaum erkennt, kann es das Programm zum Entschäumen unterbrechen.
   6.3 Wenn eine unzureichende Menge Waschmittel verwendet wird, kann dies zu einer schlechten Waschleistung und Bildung von Kalkablagerungen in der Trommel und den Wasserschläuchen führen.
   6.4 Wenn Sie Waschpulvel manuell hinzufügen, sollte es direkt vor Beginn des Waschprogramms hinzugefügt werden. Wenn Sie es im Voraus einfüllen, stellen Sie sicher, dass die Waschmittelbox vollständig trocken ist. Anderenfalls kann das Waschpulver aushärten und verklumpen, bevor das Waschprogramm beginnt.
7. Verwenden Sie kein konzentriertes oder hochkonzentriertes Waschmittel oder Weichspüler (die maximal zulässige Viskosität beträgt 800 mPa s). Nur nach Verdünnung mit Wasser verwenden.
8. Geben Sie kein Waschpulver in die automatische Dosierbox.
9. Um ein Austrocknen des Waschmittels/Weichmachers in der Waschmittelbox zu verhindern, halten Sie den Deckel der Waschmittelbox nicht lange offen. Ziehen Sie das Fach nur beim Nachfüllen oder Wechseln des Waschmittels heraus.
10. Bewahren Sie Waschmittel und Weichspüler außerhalb der Reichweite von Kindern auf.
11. Die Waschmittellade ist nicht für die Zugabe von Desinfektionsmitteln vorgesehen. Es wird nicht empfohlen, Desinfektionsmittel zu verwenden. Wenn Desinfektionsmittel verwendet werden muss, achten Sie darauf, dass ein für Kleidung geeignetes Produkt ausgewählt wird. Vermeiden Sie die Verwendung von Desinfektionsmitteln, die starke korrosive oder bleichende Wirkstoffe enthalten. Nur nach gründlicher Verdünnung verwenden (ins Trommelinnere geben) und die Konzentration sowie die Häufigkeit der Anwendung streng kontrollieren (wir empfehlen, es nicht öfter als einmal im Monat zu verwenden), um Schäden am Gerät und an der Kleidung zu vermeiden.

IN DIE WÄSCHE GEBEN

Öffnen Sie die Maschinentür, stellen Sie sicher, dass sich keine Fremdkörper in der Trommel befinden, und geben Sie die Kleidung lose in die Trommel.
Schließen Sie die Tür, bis Sie hörbar einrastet, was anzeigt, dass sie sicher verschlossen ist.

Überladen Sie die Trommel nicht! Die maximale Beladung entnehmen Sie der „PROGRAMMTABELLE“. Wenn die Trommel zu voll ist, kann die Kleidung nicht effektiv gereinigt werden.

Bitte geben Sie die Wäsche vollständig in die Trommel, damit sie sich nicht in der Tür verfangen kann.

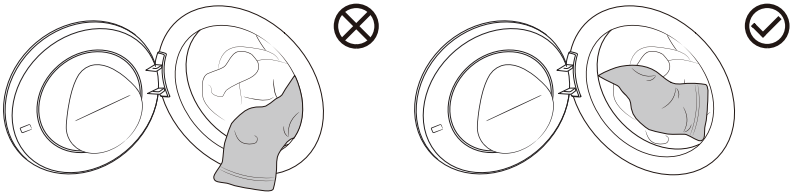

ERSTGEBRAUCH

Tippen Sie auf „⏻“, um das Gerät einzuschalten und die Startnavigation aufzurufen.

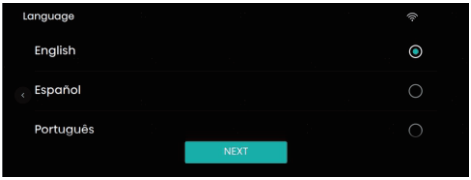

Konfigurieren Sie die Einstellungen für Sprache, Land und Region, Zeitzone, Nutzervereinbarung und Richtlinie gemäß dem Einrichtungsassistenten und Ihren tatsächlichen Anforderungen. (Verschiedene Länder und Regionen haben unterschiedliche Anforderungen an die Energieeffizienz. Wenn das gewählte Land und die Region nicht mit der tatsächlichen Situation übereinstimmen, weichen die Energieeffizienzklasse und die Energieeffizienzdaten ab.

Sprache

Legen Sie die Sprache fest, die Standardeinstellung ist Englisch.

Land und Region

Stellen Sie das Land oder die Region ein.

Zeitzone

Stellen Sie die Zeitzone ein, da verschiedene Länder und Regionen unterschiedlichen Zeitzonen entsprechen.

Nutzervereinbarung

Anleitung für Benutzer, wählen Sie „Zustimmen“ und klicken Sie auf „WEITER“.

Richtlinie

Datenschutzrichtlinie, wählen Sie Zustimmen und klicken Sie auf „WEITER“.

WLAN

Gerät für die Netzwerkbindung konfigurieren

- Wählen Sie WLAN oder WPS, um das Netzwerk zu konfigurieren. Folgen Sie den Anweisungen auf dem Bildschirm, um Einstellungen wie App und Kopplung, Fernbedienung und Sprachassistent abzuschließen, und rufen Sie dann das Hauptmenü auf.
- Überspringen Sie diesen Schritt und gehen Sie direkt zu den Einstellungen für Datum und Uhrzeit (nachdem Sie die Netzwerkkonfiguration übersprungen haben, können Sie das Netzwerk später in den Systemeinstellungen erneut konfigurieren). Nach Abschluss klicken Sie auf „WEITER“, um das Hauptmenü zu öffnen.

Dieses Produkt unterstützt Software-Updates über WLAN (OTA). Nach dem Update können einige Benutzeroberflächen (UI), Funktionen oder Bedienvorgänge von denen abweichen, die in diesem Handbuch beschrieben sind.

HAUPTMENÜ

Dieses Gerät wird über ein Touch-Display in Kombination mit einem Drehknopf gesteuert. Die Ein/Aus-Taste und Start/Pause werden durch Berühren der entsprechenden Symbole bedient. Die Programmauswahl kann durch Wischen und Berühren des Displays oder durch Drehen des Reglers erfolgen. Programmierparameter und andere Einstellungen werden durch Wischen und Berühren des Displays angepasst. Wischen Sie auf dem Display nach links oder rechts, um zwischen dem Programm- und Funktionsmenü und dem Connect Life-Menü zu wechseln.

Siehe Ihr Gerät für das tatsächliche Display

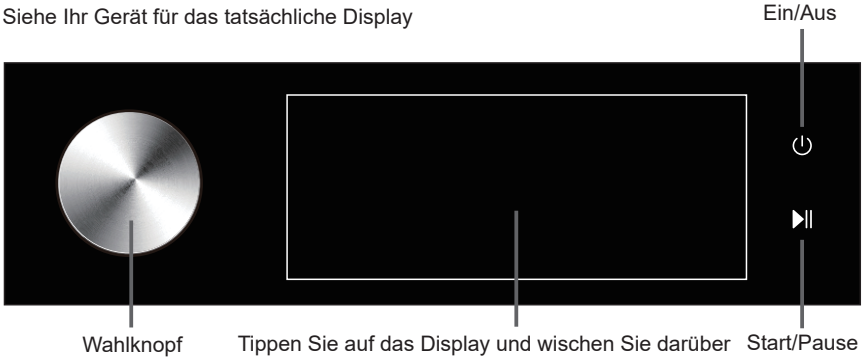

PROGRAMM- UND FUNKTIONSMENÜ

Symbole

Symbol	Name	Beschreibung
	Ein/Aus	Zum Ein-/Ausschalten des Geräts.
	Start/Pause	Wird verwendet, um ein Programm zu starten/anzuhalten.
	Zurück	Wird verwendet, um in das vorherige Menü zurückzukehren.
	Einstellungen	Sie können auf das Schnellumschalt- und Funktionsmenü zum Einstellen zugreifen.
	WLAN	Wenn das Gerät mit dem Netzwerk verbunden ist, wird das Symbol angezeigt.
	Kindersicherung	Wird verwendet, um Bedienvorgänge während des Programmablaufs zu sperren, um die Sicherheit von Kindern zu schützen.
	Favoriten	Antippen, um das aktuelle Programm unter Favoriten zu speichern.
	Zeitvorwahl Ende	Antippen, um das Einstellungsmenü für die Endzeit aufzurufen.
	Türschloss	Wenn die Türverriegelung aktiviert ist, wird dieses Symbol angezeigt.
	Leistungsanzeige	Zeigt den geschätzten Stromverbrauch für die Nennkapazität dieses Programms an.
	Wasserstandanzeige	Zeigt den geschätzten Stromverbrauch für die Nennkapazität dieses Programms an.

PROGRAMMTABELLE

Tippen Sie auf den Netzschalter, um das Gerät einzuschalten. Je nach Art der Wäsche und dem Verschmutzungsgrad drehen Sie den Regler oder wischen und tippen Sie im Programmbereich auf das Display, um das passende Programm auszuwählen. Während des Betriebs dreht sich der Wahlknopf nicht automatisch.

Programm	Maximale Beladung (kg)	Maximale Drehzahl (U/min)	Programmbeschreibung
ECO 40-60 –	12	1400	Es eignet sich zum Waschen von mäßig oder stark verschmutzten Baumwoll- oder Leinenstoffen.
Baumwolle (Kalt, 20°C, 30°C, 40°C, 60°C, 90°C)	12	1400	Dieses Programm eignet sich zum Waschen von Baumwolle oder Leinen, die mäßig bis stark verschmutzt sind.
Synthetik (Kalt, 20°C, 30°C, 40°C, 60°C)	6	1400	Dieses Programm eignet sich zum Waschen von synthetischen Stoffen mit mittlerer Verschmutzung.
AI-Wäsche	8,5	1400	Dieses Programm kann das Gewicht und den Verschmutzungsgrad der Kleidung intelligent erkennen und wird zum Waschen von Kleidung aus Baumwolle, Leinen und Chemiefasern verwendet.
Tägliche (Kalt, 20°C, 30°C, 40°C)	7	1400	Dieses Programm eignet sich zum Waschen von leicht verschmutzter Wäsche.
Auffrischen (40°C, 60°C)	1	/	Es wird zur Sterilisation, Faltenentfernung und Geruchsentfernung einer kleinen Menge trockener Kleidung verwendet. Dazu muss der Wasserhahn eingeschaltet werden, und Waschmittel/Weichspüler kann nicht hinzugefügt werden.
Baby (40°C, 60°C, 90°C)	2	1400	Dieses Programm eignet sich zum Waschen von Babykleidung, Unterwäsche usw. und sterilisiert diese durch hohe Temperaturen. Wir können nicht empfehlen, Weichspüler für dieses Programm hinzuzufügen.
Allergiker (60°C)	2	1400	Es eignet sich zum Waschen von Kleidung, die widerstandsfähig gegen hohe Temperaturen und nicht leicht zu verblassen ist, und entfernt Allergene wie Pollen, Milben und Parasiten durch hohe Temperaturen.
Volle Ladung 49' (Kalt, 20°C, 30°C, 40°C)	12	1400	Es eignet sich zum Waschen von Alltagskleidung wie Baumwolle, synthetischen Fasern oder Mischgeweben in kurzer Zeit.
Leistung 30' (Kalt, 20°C, 30°C, 40°C)	6	1400	Dieses Programm ist ein kurzes, intensives Waschprogramm für eine kleine Ladung mäßig verschmutzter Wäsche.
Schnellwaschgang 15' (Kalt, 20°C, 30°C, 40°C)	2	800	Es eignet sich zum Waschen einer kleinen Menge Wäsche oder leicht verschmutzter Wäsche. Wenn Sie die Standardeinstellung ändern, verlängert sich die Waschzeit.
Haustiere (Kalt, 20°C, 30°C, 40°C, 60°C)	6	1400	Es eignet sich zum Waschen von Kleidung mit Tierhaaren.
Bettwäsche (Kalt, 20°C, 30°C, 40°C, 60°C)	3	1400	Es eignet sich zum Waschen großer Kleidungsstücke wie Vorhänge, Laken, Steppdecken usw.
Empfindlich (Kalt, 20°C, 30°C, 40°C)	3	600	Dieses Programm eignet sich für waschmaschinenfeste Seidenstoffe (siehe Wäscheetikett). Wir können nicht empfehlen, Weichspüler für dieses Programm hinzuzufügen.

Programm	Maximale Beladung (kg)	Maximale Drehzahl (U/min)	Programmbeschreibung
Wolle (Kalt, 20°C, 30°C, 40°C)	3	600	Dieses Programm eignet sich für waschmaschinenfeste Wollkleidung (siehe Wäscheetikett).
Daunen (Kalt, 20°C, 30°C, 40°C)	3	600	Dieses Programm eignet sich für maschinenwaschbare, mit Daunen gefüllte Gegenstände wie Kissen, Matratzen und Bettdecken und ist auch zum Waschen von mit synthetischen Fasern gefüllten Gegenständen geeignet.
Sportkleidung (Kalt, 20°C, 30°C, 40°C)	5	1000	Es eignet sich zum Waschen von Sportbekleidung und Freizeitkleidung aus Mikrofaserstoffen.
Hemden (Kalt, 20°C, 30°C, 40°C, 60°C)	3	1400	Dieses Programm ist zum Waschen von Hemden aus Baumwolle, Leinen, synthetischen Stoffen oder Mischgeweben geeignet.
Jeans (Kalt, 20°C, 30°C, 40°C, 60°C)	6	1400	Dieses Programm ist für waschmaschinengeeignete Denim-Artikel geeignet. Wir können nicht empfehlen, Weichspüler für dieses Programm hinzuzufügen.
Spülen+Schleudern –	12	1400	Dieses Programm dient zum separaten Spülen und Schleudern von Wäsche. Füllen Sie für dieses Programm kein Waschmittel ein.
Schl. –	12	1400	Dieses Programm wird zum separaten Schleudern der Wäsche verwendet. Fügen Sie für dieses Programm kein Waschmittel/Weichspüler hinzu.
Trommelreinigung (90°C)	/	800	Dieses Programm wird verwendet, um die Trommel zu reinigen und Waschmittelrückstände sowie Bakterien zu entfernen, die sich beim Waschen bei niedrigen Temperaturen ansammeln und vermehren. Fügen Sie für dieses Programm kein Waschmittel/ Weichspüler hinzu.

Hinweis

(1) Wassertemperatur: Wählen Sie die entsprechende Wassertemperatur gemäß dem ausgewählten Waschprogramm. Beachten Sie beim Waschen das Waschetikett des Herstellers oder die Anweisungen, um Beschädigungen zu vermeiden.
(2) Die tatsächliche Wassertemperatur kann von der angegebenen Programmtemperatur abweichen.
(3) Die Testergebnisse hängen vom Wasserdruck, der Wasserhärte, der Einlasswassertemperatur, der Raumtemperatur, der Art und Menge der Wäsche, dem Verschmutzungsgrad, dem verwendeten Waschmittel, den Schwankungen der Stromversorgung und anderen Faktoren ab.
(4) Geben Sie das gesamte Waschmittel in die Waschmittelschublade, wenn das entsprechende Fach groß genug ist, um es aufzunehmen. Wenn das entsprechende Fach der Waschmittelschublade nicht das gesamte Waschmittel aufnehmen kann, sollte es bis zur MAX-Skalenmarkierung der Schublade eingefüllt werden, und das restliche Waschmittel sollte vor dem Beladen der Prüfladung auf den Boden der Waschtrommel gegeben werden.
(5) Wenn Sie während des Waschzyklus zu viel Wäsche hinzufügen, wird die Wäsche weniger effizient gewaschen, da die Maschine zunächst ein geringeres Gewicht erkennt und weniger Wasser einfüllt. Unzureichendes Wasser kann auch zu Schäden an der Wäsche führen und die Waschzeit verlängert sich.
(6) Trommelreinigung (falls vorhanden): Die Trommel muss vor der Verwendung des Trommelreinigungsprogramms entleert werden. Wir empfehlen, es mindestens einmal im Monat laufen zu lassen.
(7) Verwenden Sie zum Entkalken ein Entkalkungsmittel mit Korrosionsschutz (nur nicht korrosive Entkalkungsmittel verwenden und die Gebrauchsanweisung des Entkalkungsmittels beachten). Führen Sie das Programm „Trommelreinigung“ (oder ein anderes Hochtemperaturprogramm) mehrmals aus, um eventuelle Rückstände des Entkalkungsmittels zu entfernen und die Entkalkung abzuschließen. Es wird empfohlen, mindestens alle sechs Monate zu entkalken.

Für eine bessere Waschleistung empfehlen wir, dass Sie nicht mehr als 2/3 des Trommelvolumens füllen, wenn Sie das Baumwollprogramm verwenden.

Die Höchst- oder Nennladung gilt für Wäsche, die gemäß den einschlägigen Bestimmungen der Norm IEC60456 hergestellt wurde.

ZUSÄTZLICHE EINSTELLUNGEN UND FUNKTIONEN

Nach dem Einschalten zeigt der Bildschirm das Standardprogramm und die Parameter an. Wenn keine Anpassungen erforderlich sind, tippen Sie einfach auf „**Start**/Pause“, um den Betrieb zu starten.
Benutzer können je nach Bedarf das passende Programm und die Parameter auswählen und zusätzliche Funktion(en) hinzufügen: Tippen Sie auf den einzustellenden Parameter oder die Funktion, um die entsprechende Einstellung ein- oder auszuschalten; das Symbol leuchtet auf, um anzuzeigen, dass die zusätzliche Funktion aktiviert ist.
Tippen Sie auf das ausgewählte Programm, um das Einstellungsmenü für Temp., Schl., Favoriten und Verzögertes Programmende sowie die Einstellungen für zusätzliche Funktionen wie Vorwäsche, Extra Spülen, Dampf, Schnell, Kaltwäsche, Intensiv, UV, Leise, Knitterschutz und Fleckenentfernung zu öffnen.
Zusätzliche Funktionen können durch Wischen nach links oder rechts ausgewählt werden. Die Palette der unterstützten Zusatzfunktionen und Gänge variiert je nach Programm, und einige Funktionen können nicht gleichzeitig aktiviert werden.
Die meisten Funktionen können nur im Standby-Modus eingestellt werden.
Nachdem Sie das Programm durch Antippen von „**Start**/Pause“ gestartet haben, können einige vordefinierte Funktionen nicht mehr geändert werden. Wenn Sie die Einstellungen anpassen müssen, tippen Sie „<“ an, um das Programm zu beenden, oder „Ein/Aus“ gedrückt halten, um das Gerät auszuschalten und neu zu starten, und anschließend das Programm und die Funktionen erneut auszuwählen.

Ein/Aus ⏻

Zum Ein-/Ausschalten des Geräts.
Wenn Sie das Programm während des Betriebs herunterfahren müssen, halten Sie zum Herunterfahren die Taste „Ein/Aus“ gedrückt.
Wenn für eine gewisse Zeit keine Bedienung erfolgt, schaltet sich das Display automatisch ab und wechselt in den Energiesparmodus; durch Drehen des Reglers oder Antippen des Displays wird das Display wieder aktiviert.
Im Standby-Modus oder nach Programmende schaltet das Gerät nach einer gewissen Zeit ohne Bedienung automatisch den Bildschirm aus; wenn auch nach längerer Zeit ohne Bedienung der Bildschirm ausgeschaltet bleibt, fährt das Gerät automatisch herunter.
Im Alarmzustand schaltet sich der Bildschirm des Geräts nicht aus.

Start/Pause ▶||

Antippen, um das Programm zu starten/zu unterbrechen.
Ist die Tür nicht geschlossen oder das Türschloss nicht verriegelt, kann das Gerät nicht gestartet werden.

Temp.

Wird verwendet, um die Waschtemperatur vor dem Starten des Programms auszuwählen.
Tippen Sie auf diese Option, um das Temperatur-Auswahlmenü zu öffnen. Wischen Sie mit dem Finger über das Display, um die auswählbaren Gänge durchzuschalten.
Die Heiztemperaturoptionen sind: Kalt / 20 °C / 30 °C / 40 °C / 60 °C / 90 °C (die Auswahl der Heiztemperaturoptionen variiert je nach gewähltem Programm).
Nachdem Sie Ihre Auswahl getroffen haben, tippen Sie auf „OK“, um zu bestätigen; tippen Sie auf „CANCEL“, um die Auswahl abzubrechen.

Schl.

Mit dieser Funktion können Sie die Schleudergeschwindigkeit des Programms einstellen.
Tippen Sie auf diese Option, um die Schl.-Drehzahlauswahl zu öffnen. Wischen Sie mit dem Finger über das Display, um die eingestellten Stufen durchzuschalten. Die

Schl.-Geschwindigkeitsoptionen sind: Kein Schl/400/600/800/1000/1200/1400 (wenn „Kein Schl“ ausgewählt ist, pumpt das Gerät nur das Wasser ab und schleudert nicht). Nachdem Sie Ihre Auswahl getroffen haben, tippen Sie auf „OK“, um zu bestätigen; tippen Sie auf „CANCEL“, um die Auswahl abzubrechen.

Vorwäsche

Diese Funktion fügt vor dem Hauptwaschgang eine Vorwäsche hinzu, die für stark verschmutzte Wäsche geeignet ist.
Tippen Sie auf diese Option, um diese Funktion zu aktivieren/deaktivieren.

Extra Spülen

Diese Funktion kann zusätzliche Spülgänge hinzufügen.
Tippen Sie auf diese Option, um diese Funktion zu aktivieren/deaktivieren.

Dampf

Mit dieser Funktion kann dem Waschvorgang ein Dampfwaschprogramm hinzugefügt werden.
Tippen Sie auf diese Option, um diese Funktion zu aktivieren/deaktivieren.

Schnell

Diese Funktion kann die Waschzeit verlängern und die Waschintensität erhöhen.
Tippen Sie auf diese Option, um die Quicker-Auswahloberfläche zu öffnen.
Tippen Sie auf die entsprechende Option, um die Stufen „Schließen/Schnell/ Superschnell“ auszuwählen. Nachdem Sie Ihre Auswahl getroffen haben, tippen Sie auf „OK“, um zu bestätigen; tippen Sie auf „CANCEL“, um die Auswahl abzubrechen. Die auswählbaren Beschleunigungsstufen können je nach Modell und Programm variieren. Unterschiedliche Stufen entsprechen unterschiedlichen maximalen Ladungen der Programme. Wählen Sie „Schließen“, um diese Funktion auszuschalten. Die Programmdauer und die maximale Beladung werden dann auf ihre ursprünglichen Einstellungen zurückgesetzt.
Bei Programmen mit automatischer Wägetechnik führt das Einschalten dieser Funktion zum Deaktivieren der automatischen Wägetechnik; das Ausschalten stellt die automatische Wägetechnik wieder her.

Kaltwäsche

Diese Funktion verwendet kaltes Wasser zum Waschen und passt Waschintensität und Wasserstand automatisch an, um eine energiesparende und umweltfreundliche Waschleistung zu erzielen. Tippen Sie auf diese Option, um diese Funktion zu aktivieren/deaktivieren.

Intensiv

Diese Funktion verlängert die Hauptwäschezeit, entfernt dadurch effektiv hartnäckige Flecken und verbessert die gesamte Waschleistung.

Tippen Sie auf diese Option, um diese Funktion zu aktivieren/deaktivieren.

UV

Diese Funktion sterilisiert Kleidung, um Sauberkeit und Sicherheit zu gewährleisten.
Tippen Sie auf diese Option, um diese Funktion zu aktivieren/deaktivieren.
Unter bestimmten Bedingungen wird die UV-Sterilisationsfunktion automatisch deaktiviert.

Leise

Diese Funktion reduziert die Trocknungs-Schl.-Drehzahl, schaltet automatisch Stumm, wäscht die Kleidungsstücke besonders schonend und verringert das Betriebsgeräusch.

Tippen Sie auf diese Option, um diese Funktion zu aktivieren/deaktivieren.

Knitterschutz

Diese Funktion fügt einen Knitterschutzmodus hinzu, der nach Programmende die Lücke der Trommel dreht, um Faltenbildung zu verhindern, wenn die Kleidung längere Zeit nicht entnommen wird.
Tippen Sie auf diese Option, um diese Funktion zu aktivieren/deaktivieren.
Nachdem die Funktion aktiviert wurde, wechselt das Programm am Ende automatisch in den Anti-Knitter-Modus (Hinweis: Der Anti-Knitter-Modus kann nicht verwendet werden, wenn die Trocken-Schleuderdrehzahl auf „Kein Schleudern“ eingestellt ist.
Der Anti-Knitter-Modus kann manuell beendet werden, indem der Drehknopf gedreht, die Start/Pause-Taste gedrückt oder während des Betriebs die Ein-/Aus-Taste betätigt wird. Wenn keine Aktion erfolgt, endet der Vorgang standardmäßig nach einer maximalen Laufzeit von 12 Stunden automatisch. Im Falle eines Stromausfalls während des Betriebs wechselt das Gerät unmittelbar nach Wiederherstellung der Stromversorgung in die Endphase.

Fleckenentf.

Diese Funktion wird zum Waschen von speziellen Flecken verwendet.
Tippen Sie auf diese Option, um die Schnittstelle zur Auswahl des Fleckentyps zu öffnen: Nach der Auswahl des Flecks tippen Sie auf die Schaltfläche „OK“, um zu bestätigen, oder auf die Schaltfläche „ABBRECHEN“, um abzubrechen.
Beim Ändern des Programms wird der ausgewählte Fleckentyp automatisch aufgehoben.

Zeitvorwahl Ende

Mit dieser Funktion können Sie den Waschvorgang nach Belieben planen.
Nachdem Sie das Programm und die Funktion ausgewählt haben, drücken Sie die Taste, um eine Einstellung vorzunehmen.
Die Reservierungszeit ist die Programmendzeit (einschließlich der Laufzeit), die länger als die Programmlaufzeit und nicht länger als 24 Stunden sein muss.
Nachdem die Reservierungszeit eingestellt wurde, tippen Sie auf die Schaltfläche „**Start**/ Pause“, um die Reservierungsfunktion zu aktivieren.
Wenn die Reservierungsfunktion vor Programmstart ausgewählt wurde, können Sie die Reservierung durch Auswahl eines anderen Programms oder durch Einstellen einer Funktion aufheben (die Gesamtdauer muss die Reservierungszeit überschreiten); ausgenommen ist der Knitterschutz.
Nachdem das Programm gestartet wurde, können Sie die Startvorwahl abbrechen, indem Sie die Taste „Zurück“ drücken oder das Gerät ausschalten und neu starten.

Favoriten

Tippen Sie auf dieses Symbol, um das aktuelle Programm und die Funktionseinstellungen zu den Favoriten hinzuzufügen.

Kindersicherung

Um zu verhindern, dass Kinder das Gerät versehentlich bedienen, und um ihre Sicherheit zu gewährleisten, ist dieses Gerät mit einer Kindersicherung ausgestattet.
Tippen Sie auf das Symbol, um es zu aktivieren, und halten Sie das Symbol gedrückt, um es zu deaktivieren.
Nachdem die Kindersicherung aktiviert ist, sind nur die Ein-/Aus-Bedienung der Ein-/Aus-Taste und die Funktion zum Deaktivieren der Kindersicherung verfügbar; alle anderen Funktionen und Bedienungen des Drehknopfs sind gesperrt.
Wenn das Programm endet oder das Gerät ausgeschaltet und neu gestartet wird, wird die Kindersicherung automatisch deaktiviert.

Waschmaschine und Trockner verknüpfen

Diese Funktion erzielt die intelligente Verknüpfung von Waschmaschine und Trockner.
Tippen Sie auf das Symbol „“ und folgen Sie den Anweisungen auf dem Bildschirm, um fortzufahren.
Diese Funktion ist nur auf einige Programme anwendbar.

FUNKTIONSAUSWAHLTABELLE

Programm	Temp.	Schl.	Vorwäsche	Extra Spülen	Dampf	Schnell	Kaltwäsche	Intensiv	UV	Leise	Knitterschutz	Fleckenentf.	Zeitvorwahl Ende
ECO 40-60	-	•	-	-	-	-	-	-	•	-	-	-	•
Baumwolle	•	•	•	•	•	•	•	•	•	•	•	•	•
Synthetik	•	•	•	•	•	•	•	•	•	•	•	•	•
AI-Wäsche	-	-	•	-	-	-	-	-	-	-	-	-	•
Tägliche	•	•	•	•	-	-	-	-	•	•	•	-	•
Auffrischen	•	-	-	-	-	-	-	-	•	•	-	-	•
Baby	•	•	•	•	○	•	-	•	•	•	•	-	•
Allergiker	-	•	•	•	○	-	-	•	•	•	•	-	•
Volle Ladung 49'	•	•	•	•	-	-	-	-	•	•	•	-	•
Leistung 30'	•	•	•	•	-	-	-	-	•	-	•	-	•
Schnellwaschgang 15'	•	•	-	•	-	-	-	-	•	-	•	-	•
Haustiere	•	•	•	•	•	-	•	•	•	•	•	-	•
Bettwäsche	•	•	•	•	-	-	•	•	•	•	•	-	•
Empfindlich	•	•	-	•	-	-	-	-	•	•	-	-	•
Wolle	•	•	-	•	-	-	-	-	•	•	-	-	•
Daunen	•	•	-	•	-	-	-	-	•	•	•	-	•
Sportkleidung	•	•	•	•	-	-	•	•	•	•	•	-	•
Hemden	•	•	-	•	-	-	-	•	•	•	•	-	•
Jeans	•	•	•	•	-	-	-	•	•	•	•	-	•
Spülen+Schleudern	-	•	-	•	-	-	-	-	-	•	•	-	•
Schl.	-	•	-	-	-	-	-	-	-	•	•	-	•
Trommelreinigung	-	-	-	-	-	-	-	-	-	-	-	-	•

• Die Funktion ist optional

- Die Funktion ist nicht optional

○ Standardfunktion, die nicht deaktiviert werden kann

CONNECT LIFE-MENÜ

Dieses Menü zeigt Geräte unter dem Konto an, wenn eine Verbindung besteht; im Offline-Status werden nur Geräte angezeigt, die über Bluetooth erkannt wurden.

Unterstützt Geräteanzeige und Steuerungsfunktionen.

Duale Steuerung auf einem Bildschirm

Für die erste Verbindung halten Sie das Symbol „“ an der Waschmaschine gedrückt, um das Kopplungsmenü zu öffnen. Aktivieren Sie die Option „Waschmaschine-Trockner-Verknüpfung“ und suchen Sie dann nach dem Trockner, um ihn zu koppeln.

Nach erfolgreicher Kopplung tippen Sie auf das entsprechende Gerät, um dessen Start/Pause zu steuern, Programme zu wechseln, bestimmte Funktionen zu bedienen und den Status anzuzeigen.

Klicken Sie auf das Symbol „“ rechts, um mit einem Klick zu diesem Gerät zurückzukehren.

Hinweis:
Bluetooth ist standardmäßig aktiviert, damit die Waschmaschine und der Trockner miteinander kommunizieren und ihre Programme automatisch koordinieren können.

Sprachsteuerung

Diese Funktion unterstützt die Steuerung von Geräteprogrammen sowie die Abfrage von Wetter-, Energieverbrauchs- und anderen Informationen über Sprachbefehle, wenn eine Netzwerkverbindung besteht. Das Aktivierungswort lautet „Hi Vidaa“.

Die Lautstärke der Sprachausgabe wird mit der Systemlautstärke des Geräts synchronisiert und kann in den Geräteeinstellungen angepasst werden.

Hinweis:
Das Gerät verfügt über ein eingebautes Mikrofon für die freihändige Bedienung. Sagen Sie „Hi, Vidaa“, um den Sprachassistenten zu aktivieren und das Sprach-Menü zu öffnen. Ihre Sprachbefehle werden sicher in die Cloud hochgeladen, um in Echtzeit erkannt und sofort in Steuerbefehle umgesetzt zu werden. Zum Schutz Ihrer Privatsphäre werden Sprachdaten nicht gespeichert.
Sie können den Sprachassistenten jederzeit im Menü Einstellungen ein- oder ausschalten. Wenn er deaktiviert ist, wird das Mikrofon zum Schutz Ihrer Privatsphäre ausgeschaltet. Sobald das Sprach-Menü geschlossen wird, hört das Mikrofon auf, Spracheingaben zu erfassen.

EINSTELLUNGEN

Auf der Startseite oder der laufenden Seite tippen oder ziehen Sie den oberen Bereich des Displays nach unten, um das Symbol „⌄“ anzuzeigen, rufen Sie das Schnellwechselmenü auf und wählen Sie bei Bedarf Optionen wie Waschmittel/Weichspüler, WLAN, Fernbedienung, Benachrichtigungen, Trommelbeleuchtung, Stumm, Barrierefreiheit und Einstellungen aus. Das entsprechende Symbol leuchtet, um anzuzeigen, dass diese Funktion aktiviert ist. Wischen Sie auf dieser Oberfläche von rechts nach links, um zum Funktionskartenmenü zu gelangen.
Schnellbedienung:

- Wischen Sie von der linken oberen Bildschirmhälfte nach unten, um das Schnellzugriffsmenü anzuzeigen.
- Wischen Sie von der oberen rechten Bildschirmhälfte nach unten, um das Funktionskartenmenü anzuzeigen.

SCHNELLWECHSELMENÜ

Waschmittel/Weichspüler

Tippen Sie auf die Option „ “, um die intelligente Dosierfunktion zu aktivieren/deaktivieren.
Tippen Sie auf das Symbol „ “, um schnell in die Benutzeroberfläche „Auto-Dosierungseinstellungen“ zu gelangen.
Tippen Sie auf den Textbereich, um die entsprechende Dosiermenge anzupassen: Wählen Sie bei Bedarf die Optionen Weniger/Standard/Mehr; die voreingestellte Stufe ist Standard. Wenn Sie manuell hinzufügen müssen, tippen Sie auf das entsprechende Symbol, um die automatische Dosierung auszuschalten, und gießen Sie die Einzeldosis in das Fach „Manuelles Waschmittel“ der Waschmittelschublade.
Hinweis: Diese Seite zeigt die aktuellen Waschmittel-/Weichspülerstände an. Wenn die Kaufbenachrichtigungsfunktion aktiviert ist und die verbleibende Menge nicht ausreicht, sendet das Gerät eine Benachrichtigung.
Halten Sie die Waschmittelbox während des Programms geschlossen.

WLAN

Tippen Sie auf diese Option, um das WLAN des Geräts ein- oder auszuschalten. Zum Aufrufen der WLAN-Netzwerkeinstellungen gedrückt halten. Nachdem das Gerät mit dem Netzwerk verbunden und die Kopplung/Bindung abgeschlossen ist, kann es über die Handy-App ferngesteuert werden.

Fernsteuerung

Tippen Sie auf diese Option, um das Fernsteuerungsmodul des Geräts ein- oder auszuschalten.
Hinweis: Vor dem Aktivieren stellen Sie sicher, dass das WLAN eingeschaltet und ordnungsgemäß verbunden und die Tür fest geschlossen ist.

- Wenn die WLAN-Verbindung normal ist, das Symbol „ “ jedoch nicht leuchtet: Sie können Ihr Handy verwenden, um den Status anzuzeigen oder Programmparameter und Funktionsoptionen einzustellen (abhängig von den Berechtigungen des Modells), jedoch können Sie das Programm nicht aus der Ferne starten.
- Wenn die WLAN-Verbindung normal ist und das Symbol „ “ leuchtet: Sie können Ihr Handy verwenden, um Programmparameter und Funktionsoptionen einzustellen und das Programm aus der Ferne zu starten.

Sobald die Fernbedienung gestartet ist und das Gerät das Programm unterbricht, wird die Fernbedienungsfunktion automatisch deaktiviert und muss erneut aktiviert werden, um das Programm wieder aus der Ferne starten zu können.
Nachdem diese Funktion aktiviert ist, müssen Kinder genau beaufsichtigt werden, um zu verhindern, dass sie in die Trommel klettern und sich dadurch in Gefahr begeben.

Nach der Aktivierung, wenn sowohl an der Maschine als auch in der App über einen längeren Zeitraum keine Bedienung erfolgt, wechselt das Gerät in den Energiesparmodus und schaltet sich nach 7 Tagen Inaktivität automatisch aus.

Benachrichtigungen

Antippen, um aktuelle Nachrichten einzugeben, anzuzeigen und mit einem Klick zu löschen.

Trommel- beleuchtung

Mit dieser Option schalten Sie die Trommelbeleuchtung manuell ein- und aus.

Die Trommelbeleuchtung leuchtet automatisch auf, wenn die Maschine eingeschaltet wird, das Programm unterbrochen ist und das Programm endet.

Stumm

Diese Funktion kann alle Hinweistöne außer dem Alarmsignal stummschalten.

Tippen Sie auf diese Option, um diese Funktion zu aktivieren/deaktivieren.

Barrierefreiheit

Tippen Sie auf diese Option, um die entsprechende Funktionsseite in den Einstellungen zu öffnen.

- Schriftgröße einstellen.
- Aktivieren/deaktivieren Sie die Funktion „Sprachansage“.

Wenn die Funktion „Sprachansage“ aktiviert ist, erscheint das Funktionssymbol „ “ in der oberen linken Ecke des Bildschirms; Programmauswahl und Programmstart werden per Sprachansage angekündigt. Doppeltippen Sie auf den Bildschirm, um ein Programm zu starten. Diese Funktion unterstützt keine Parameteranpassung. Ein temporäres Verlassen kann den Funktionsschalter in der oberen linken Ecke des Bildschirms ausschalten (er wird beim nächsten Einschalten des Geräts standardmäßig wieder aktiviert); um diese Funktion vollständig zu deaktivieren, gehen Sie zu „Barrierefreiheit“, um die Einstellungen zu konfigurieren.

Einstellungen

Tippen Sie auf diese Option, um die Systemeinstellungen aufzurufen.

Benutzer können verschiedene Einstellungen nach Bedarf konfigurieren, einschließlich Allgemein, WLAN, Anzeige, Systemlautstärke, Zeitüberschreitung, Wasserhärte, Auto-Dosierungseinstellungen, Erinnerung, Benutzerprogramm, Sprachassistent, Barrierefreiheit, Benutzerhandbuch, Bewertung, Wasch-Trockner-Verknüpfung, App und Kopplung sowie System.

Name	Beschreibung
Allgemein	Sprache, Wetter, Temperatur, Zeitzone sowie Zeit- und Datumformat einstellen; Benutzervereinbarung anzeigen; Shop-Modus aktivieren/deaktivieren usw. • Nachdem der Shop-Modus aktiviert ist, kann das Programm nicht gestartet werden. Tippen Sie mehrmals auf die obere linke Ecke des Bildschirms, um die Demowiedergabe zu beenden; um den Shop-Modus vollständig zu deaktivieren, gehen Sie zu „Allgemein“, um die Einstellung zu ändern.
WLAN	Gerätenetzwerkverbindung konfigurieren.
Display	Bildschirmhelligkeit anpassen, Standardanzeigeseite konfigurieren.
Systemlautstärke	Wischen, um die Systemlautstärke einzustellen.

Zeitüberschreitung	Legen Sie die Bildschirmabschaltzeit, die Zeit bis zur Bildschirmsperre und die Dauer der Trommelbeleuchtung fest.
Wasserhärte	Wasserhärte prüfen.
Auto-Dosierungseinstellungen	Stellen Sie die Standarddosiermenge, den Restmengenhinweis (Amount Left) und die Pumpenreinigungsfunktion (Pump Clean) für Spender 1/ Spender 2 ein. • Spender 1: Legen Sie die Standarddosiermenge für dieses Fach fest. Die Standarddosierung beträgt 50 ml (geeignet für 4 - 5 kg Wäsche) und ist im Bereich von 10 - 100 ml einstellbar. • Spender 2: Stellen Sie den Flüssigkeitstyp und die Standarddosiermenge für dieses Fach ein. Die Standarddosierung beträgt 50 ml (geeignet für 4 - 5 kg Wäsche) und ist im Bereich von 10 - 100 ml einstellbar. • Verbleibende Menge: Wenn aktiviert, sendet die Cloud eine Kauferinnerung, wenn die verbleibende Anzahl unter 10 liegt. Hinweis: Die Erkennung des verbleibenden Füllstands ist eine Schätzung und kann variieren; bitte orientieren Sie sich an der tatsächlichen Situation. • Pumpe reinigen: Diese Funktion entfernt Rückstände aus dem Fach, um eine optimale Waschleistung zu gewährleisten. Betriebsanleitung: Entleeren Sie das Fach vor dem Start unbedingt (um Schaumbildung in der Trommel zu vermeiden). Halten Sie die Waschmittelschublade während des Betriebs geschlossen und befolgen Sie die Anweisungen auf dem Bildschirm.
Zur Erinnerung	Sie können Funktionen wie Erinnerung an die Trommelreinigung, Erinnerung an die Filterreinigung und Stufenerinnerung einstellen.
Benutzerprogramm	Sie können die auf der Startseite angezeigten Programme anpassen (einige Programme können nicht entfernt werden) sowie Cloud-Programme herunterladen oder löschen.
Sprachassistent	Sprachsteuerung, Sprache und Soundeffekte können konfiguriert werden.
Barrierefreiheit	Schriftgröße und Vorlesefunktion einstellen.
Bedienungsanleitung	Überprüfen Sie das elektronische Benutzerhandbuch.
Bewerten	Prüfen Sie den Datensatz des letzten Laufs, und fügen Sie diesem Datensatz auch Kommentare hinzu.
Waschmaschine und Trockner verknüpfen	Richten Sie die Smart-Interconnect-Funktion für Waschmaschine und Trockner ein.
App und Verbindung	Unterstützt App-Kopplung, Fernsteuerung und Entkopplung.
System	Geräteinformationen anzeigen, Systemupdates durchführen und Werkseinstellungen wiederherstellen.

Systemaktualisierung

Tippen Sie auf den oberen linken Bereich des Displays, um das Einstellungsmenü zu öffnen, tippen Sie auf „Einstellungen“, dann auf „System“, anschließend auf „Systemupdate“ und führen Sie das Systemupgrade gemäß den Anweisungen auf dem Bildschirm durch.

Zurücksetzen

Tippen Sie auf den oberen linken Bereich des Displays und wischen Sie nach unten, um die Einstellungen aufzurufen. Tippen Sie auf „Einstellungen“, dann auf „System“, anschließend auf „Zurücksetzen“ und folgen Sie den Anweisungen auf dem Bildschirm, um die Werkseinstellungen wiederherzustellen. Nach Abschluss des Zurücksetzens werden die auf dem Gerät gespeicherten Benutzerdaten gelöscht.

FUNKTIONSKARTENMENÜ

Bewerten

Diese Karte zeigt das neueste Bewertungsergebnis an. Klicken Sie hier, um eine Bewertung anzuzeigen oder hinzuzufügen.

Geräte-Statistik

Diese Karte zeigt den gesamten Stromverbrauch und den gesamten Wasserverbrauch an, unterstützt das Umschalten zwischen Wochen-, Monats- und Jahresansicht zur Überprüfung des Energieverbrauchs und der Programmranglisten und erfordert eine Internetverbindung, um die Daten zu aktualisieren.

Trommelreinigung

Diese Karte zeigt die verbleibende Anzahl der Trommelreinigungs-Erinnerungen an. Tippen Sie auf die Karte, um das Einstellungsmenü der Erinnerungsfunktion zur Trommelreinigung zu öffnen.

Wetter

Diese Karte zeigt den Standort, die Temperatur und das Wetter an, wenn eine Verbindung zur Cloud besteht; ist der Standort nicht eingestellt oder das Gerät nicht mit der Cloud verbunden, werden Sie aufgefordert, die entsprechenden Einstellungen zu konfigurieren.

Bedienungsanleitung

Diese Karte zeigt eine Miniaturansicht des Benutzerhandbuchs an. Klicken Sie, um Details anzuzeigen, nachdem Sie eine Verbindung mit der Cloud hergestellt und die Bindung abgeschlossen haben; wenn keine Verbindung zur Cloud besteht, fordert es den Benutzer auf, eine Netzwerkverbindung herzustellen.

INTELLIGENTE VERNETZUNG

Verbinden Sie Ihr Gerät mit der ConnectLife-App

ConnectLife ist eine Smart-Home-Plattform, die Menschen, Geräte und Dienste verbindet.

Die **ConnectLife**-App umfasst fortschrittliche digitale Dienste und sorgenfreie Lösungen, die es den Nutzern ermöglichen, Geräte zu überwachen und zu steuern, Benachrichtigungen auf einem Smartphone zu erhalten und Software zu aktualisieren (unterstützte Funktionen variieren je nach Gerät und Region/Land).

Um Ihr Smart-Gerät zu verbinden, benötigen Sie ein Heim-WLAN-Netzwerk und ein Handy mit **ConnectLife**.

Um die **ConnectLife**-App herunterzuladen, scannen Sie den QR-Code oder suchen Sie nach **ConnectLife** in Ihrem bevorzugten App-Store.

1. Installieren Sie die **ConnectLife**-App und erstellen Sie ein Konto.
2. In der **ConnectLife**-App gehen Sie zum Menü „+“ und wählen Sie den entsprechenden Gerätetyp aus. Scannen Sie dann den SN-Code (Sie können den SN-Code auch manuell eingeben).
3. Die App führt Sie anschließend durch den gesamten Vorgang, das Gerät mit Ihrem Handy zu verbinden.
4. Nach einer erfolgreichen Verbindung kann das Gerät über die Handy-App aus der Ferne bedient werden.

Haben Sie weitere Fragen?

Besuchen Sie uns unter **www.connectlife.io** oder kontaktieren Sie uns unter **hello@connectlife.io**.

Netzwerkkonfiguration

1. WLAN am Gerät aktivieren

Klicken Sie auf die Schaltfläche „**WLAN**“ oben links im Dropdown-Menü, um die WLAN-Funktion zu aktivieren oder zu deaktivieren.

2. Verbindungsaufbau

Für den ersten Start: Folgen Sie dem Startvorgang, um die Geräteeinstellungen und die App-Konto-Verknüpfung abzuschließen.
Wenn Sie die WLAN-Einrichtung und -Verbindung ablehnen, können Sie wie folgt starten:
2.1. Klicken Sie auf „ **Einstellungen**“ in der oberen rechten Ecke des Dropdown-Menüs, um die „ **Einstellungen**“ aufzurufen und gehen Sie zu den WLAN-Einstellungen, um das WLAN einzurichten;

2.2. Oder halten Sie „WLAN“ in der oberen linken Ecke des Dropdown-Menüs gedrückt, um direkt in das „WLAN“ zu gelangen.

3. Koppeln

Klicken Sie auf „**Einstellungen**“ oben rechts im Dropdown-Menü, um die Seite „**Einstellungen**“ zu öffnen.

3.1. Klicken Sie auf „**App und Kopplung**“, um die Kopplungsseite zu öffnen.

3.2. Klicken Sie auf „ **Neues Konto verknüpfen** “ um den Kopplungsprozess für einen neuen Benutzer zu starten.

3.3. Klicken Sie auf „**Weiter**“ und der dafür vorgesehene QR-Code zur Gerätebindung wird angezeigt.

4. Verbindung Trennen

4.1. An der Seite des Geräts:

A. Klicken Sie auf „**Einstellungen**“ oben rechts im Dropdown-Menü, um die Seite „**Einstellungen**“ zu öffnen.

B. Klicken Sie auf „**App und Kopplung**“, um die Kopplungsseite zu öffnen.

C. Klicken Sie auf „**Verknüpfung aufheben**“, um das verbundene Konto zu trennen.

D. Markieren Sie die Konten, die Sie entkoppeln möchten, und klicken Sie auf „ **Lösen**“ zum Trennen der Verbindung.

4.2. Auf der Handy-Seite:

A. Wählen Sie auf der Seite „**Geräte**“ das Gerät aus und klicken Sie darauf, das Sie entkoppeln möchten.

B. Tippen Sie auf „**Einstellungen**“, um das Einstellungsmenü aufzurufen.

C. Tippen Sie auf „**Gerät entfernen**“, um die Verknüpfung des Geräts in der **ConnectLife**-App aufzuheben.

5. Fernstart

Klicken Sie auf die Schaltfläche „**Fernbedienung**“ oben links im Dropdown-Menü, um diese Funktion zu aktivieren oder zu deaktivieren.

BILDSCHIRM ENTSPERREN

Automatische Bildschirmsperre unterstützt mehrere Zeit-Einstellungen. Nachdem das Gerät für die eingestellte Zeit im Standby-Modus inaktiv bleibt (außer bei bestimmten Menüs), wechselt es automatisch in das Bildschirmsperrmenü.
Halten Sie den Bildschirm 3 Sekunden lang gedrückt, um die Bildschirmsperre zu deaktivieren.

PROGRAMMSTART

Wählen Sie das Programm und die Funktionsparameter aus und bestätigen Sie, dass das Reinigungsmittel in die Reinigungsmittelbox gegeben wurde, und tippen Sie auf die Schaltfläche „**Start**/Pause“, um das Programm zu starten.

PROGRAMMENDE

Wenn das Programm endet, gibt das Gerät einen Signalton aus und das Display zeigt das Endmenü an. Halten Sie zu diesem Zeitpunkt die Ein-/Aus-Taste gedrückt, um das Gerät auszuschalten.
Sie können auch das folgende Menü durch Antippen des Symbols aufrufen.
Wenn für eine bestimmte Zeit keine Bedienung erfolgt, schaltet sich das Gerät automatisch aus.

Bericht

Tippen Sie auf „“, um die Angaben des aktuellen Programms wie Stromverbrauch, Laufzeit, Wasserverbrauch, Anzahl der Spülgänge und mehr anzuzeigen.

Favoriten

Tippen Sie auf „“, um das aktuelle Programm und die Funktionseinstellungen zu den Favoriten hinzuzufügen.

Startseite

Tippen Sie auf „“, um zur Startseite zurückzukehren.

Bewerten

Tippen Sie auf „“, um eine Sternebewertung für die Waschleistung dieses Zyklus abzugeben. Das System optimiert automatisch die nachfolgenden Waschparameter basierend auf der Bewertung, um den Benutzern ein Wascherlebnis zu bieten, das besser auf ihre persönlichen Bedürfnisse abgestimmt ist.

Nachdem das Programm beendet ist, schalten Sie bitte das Gerät aus, schließen Sie den Wasserhahn, ziehen Sie das Netzkabel, öffnen Sie die Tür und nehmen Sie die Wäsche aus der Trommel.

PROGRAMM UNTERBRECHEN UND ÄNDERN

Wäsche während des Betriebs hinzufügen oder entfernen

Bedingungen zum Entriegeln der Tür, die erfüllt sein müssen, um während des Waschvorgangs Kleidung hinzuzufügen:

- Die Temperatur in der Trommel muss niedriger als der eingestellte Sicherheitswert sein;
- Der Wasserstand in der Trommel muss niedriger als der eingestellte Sicherheitswert sein.

Um während eines Programms Kleidung hinzuzufügen oder zu entfernen, gehen Sie wie folgt vor:

1. Tippen Sie auf die Schaltfläche „Start**Pause**“, das Programm wird unterbochen.
2. Wenn die Bedingungen zum Entriegeln der Tür erfüllt sind, wird die Tür automatisch entriegelt. Öffnen Sie die Tür und legen Sie die Wäsche in die Trommel oder nehmen Sie sie heraus.
3. Schließen Sie die Tür.
4. Tippen Sie auf die Schaltfläche „**Start**/Pause“, um den Programmablauf fortzusetzen.

Wenn während des Waschvorgangs zusätzliche Wäsche hinzugefügt wird, kann ein unzureichendes Wasservolumen die Reinigungsleistung beeinträchtigen (das Gerät berechnet die Wasseraufnahme basierend auf dem anfänglichen Wäschegewicht); ein unzureichendes Wasservolumen kann außerdem durch Reibung Schäden an der Wäsche verursachen, und die Waschzeit wird entsprechend verlängert, um die Sauberkeit zu gewährleisten.

Nachdem das Wasch-/Trockenprogramm unterbrochen und wieder gestartet wurde, wird es an der Unterbrechungsstelle fortgesetzt; wenn es während der Schl-Phase unterbrochen und neu gestartet wird, beginnt es erneut am Anfang der Schl-Phase.

Programm abbrechen

Während des Programmablaufs können Sie das Programm bei Bedarf mit einer der folgenden Methoden abbrechen:

- Tippen Sie auf die Zurück-Taste (<) in der oberen linken Ecke des Displays;
- Halten Sie die „Ein/Aus“-Taste gedrückt, um das Gerät auszuschalten.

Ändern des programms

Wenn während eines Programms eine Änderung erforderlich ist, brechen Sie zunächst das aktuelle Programm mit der oben beschriebenen Methode ab und wählen Sie dann das neue Programm.

Störung

Wenn das Gerät eine Fehlfunktion aufweist, wird das Programm automatisch gestoppt. Zu diesem Zeitpunkt gibt das Gerät einen Signalton aus und zeigt die Fehlerinformation auf dem Display an.

- Einige anormale Alarme am Gerät können durch Drücken der Taste „**Start**/Pause“ zum Fortsetzen des Betriebs aufgehoben werden;
- Einige Alarme können verhindern, dass das System in den Betriebsmodus wechselt; eine Fehlerbehebung ist erforderlich (siehe „FEHLERCODES UND FEHLERSUCHE“).

Stromausfall

Wenn ein Stromausfall (Netzausfall) auftritt, wird das Programm unterbrochen. Nach Wiederherstellung der Stromversorgung wird das Programm von der Unterbrechungsstelle fortgesetzt.

Wenn sich nach einem Stromausfall noch Wasser im Gerät befindet, öffnen Sie die Tür erst, nachdem Sie das Wasser manuell über den Pumpenfilter abgelassen haben.

NOTÖFFNUNG DER TÜR

Wenn die Tür aus besonderen Gründen wie einem Stromausfall nicht geöffnet werden kann, verwenden Sie bitte den Türverriegelungshebel an der Türabdeckung der Pumpe, um die Tür im Notfall zu öffnen.

⚠ Hinweis:

1. Bitte verwenden Sie diese Funktion nicht, wenn das Gerät normal arbeitet.
2. Vor dem Betrieb vergewissern Sie sich, dass die Trommel nicht mehr rotiert, die Wassertemperatur nicht heiß ist und der Wasserstand unterhalb der Einfüllöffnung liegt, um Gefahren zu vermeiden. Wenn der Wasserstand zu hoch ist, lassen Sie das Wasser durch den Ablaufschlauch (falls vorhanden) ab oder indem Sie den Ablauffilter der Pumpe langsam abschrauben.
3. Vorgehensweise: Öffnen Sie die Türabdeckung der Ablaufpumpe, verwenden Sie das Werkzeug, um den Türverriegelungshebel nach unten zu ziehen, und öffnen Sie dann die Tür (siehe Abbildung). Nach dem Öffnen der Tür stellen Sie bitte den Türverriegelungshebel rechtzeitig wieder zurück.

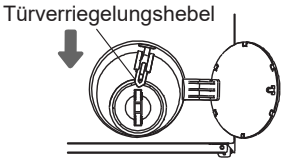

WARTUNG UND REINIGUNG

⚠ Durch regelmäßige Wartung kann die Lebensdauer des Geräts verlängert werden. Vor der Wartung bitte unbedingt die Stromversorgung abschalten und den Wasserhahn zudrehen.

⚠ Kinder dürfen das Gerät nicht ohne Aufsicht reinigen oder warten.

REINIGEN DER WASCHMITTELSCHUBLADE

Reinigen Sie die Waschmittelbox regelmäßig.

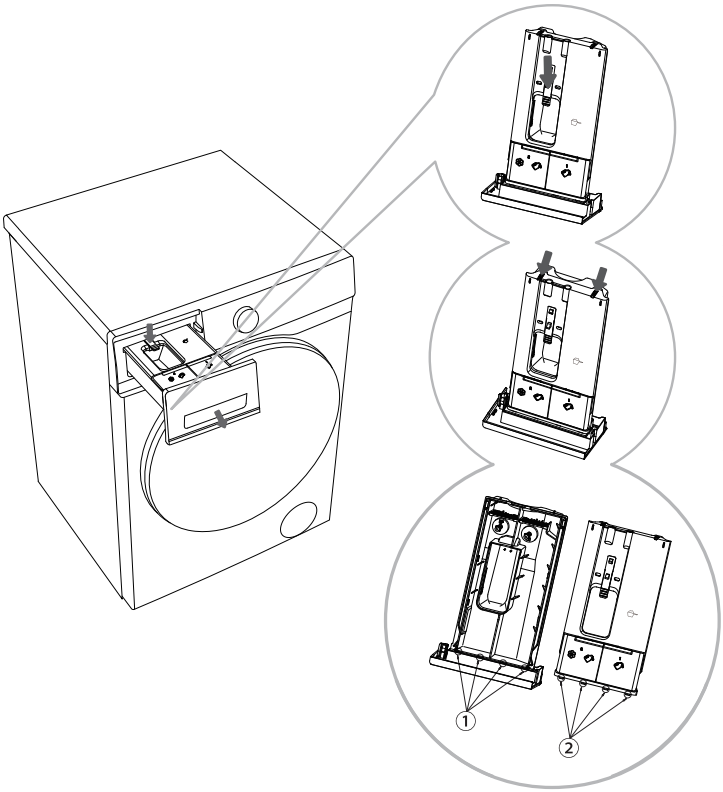

1 Öffnen Sie die Waschmittelschublade, drücken Sie die Anschlagstange wie in der Abbildung gezeigt und ziehen Sie das Waschmittelfach heraus.

2 Ziehen Sie die beiden Biegerippen an den in der Abbildung gezeigten Positionen zurück und nach oben, um die Abdeckung zu entfernen.

3 Entleeren Sie das restliche Waschmittel und den Weichspüler aus dem Waschmittelfach, reinigen Sie es und den Deckel unter fließendem Wasser und trocknen Sie alles ab.

4 Setzen Sie die Begrenzungsrippe ② des Deckels in den entsprechenden Schlitz ① des Waschmittelfachs ein, und drücken Sie den Deckel nach unten, bis er hörbar einrastet; damit sind die Biegerippen auf der Rückseite des Deckels gesichert. Setzen Sie das Waschmittelfach wieder an seinen ursprünglichen Platz zurück.

Schieben Sie den automatischen Waschmittelbehälter vollständig hinein. Andernfalls kann das Gerät während des Betriebs kein Waschmittel/Weichspüler aus dem Waschmittelbehälter entnehmen. Wenn der Waschmittelbehälter mit automatischer Dosierung nicht vollständig geschlossen ist, funktioniert das Gerät nicht richtig und es kann Wasser durch den Griff des Waschmittelbehälters austreten.

Achten Sie beim Reinigen der automatischen Waschmittelbox darauf, alle Waschmittel- und Weichspülerrückstände zu entfernen und den Boden des Gehäuses zu reinigen. Anderenfalls kann es zu Unregelmäßigkeiten bei der automatischen Abgabe kommen.

Lassen Sie Waschmittel oder Weichspüler nicht für längere Zeit in der Vorratskammer, da sie aushärten und nicht automatisch abgegeben werden können.

Reinigen Sie die Waschmittelbox nicht im Geschirrspüler.

WASSERZULAUFSCHLAUCHS, ÄUSSERES FACHS DER WASCHMITTELSCHUBLADE UND DIE GUMMIDICHTUNG DER TÜR REINIGEN

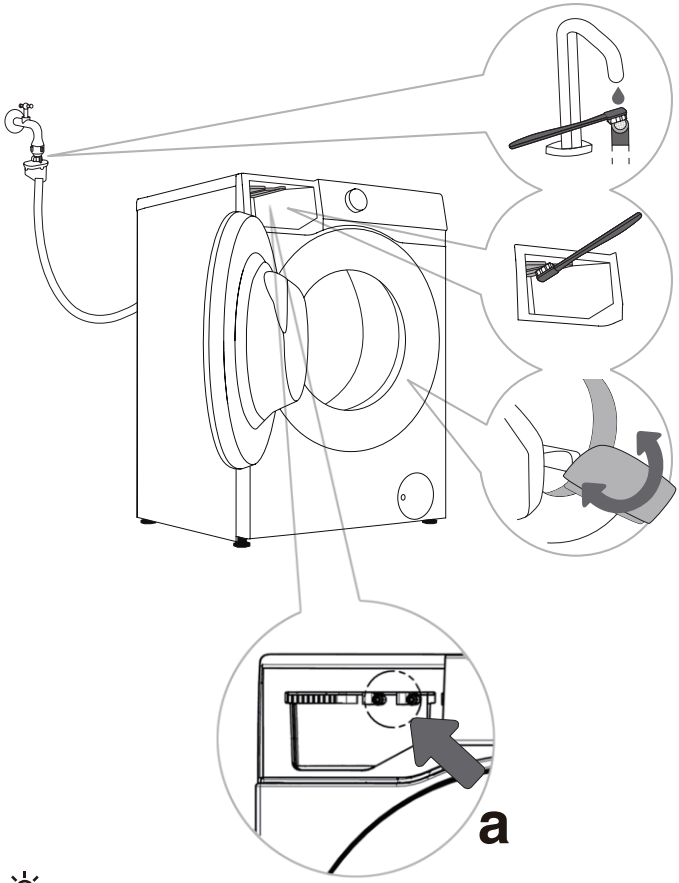

1 Reinigen Sie den Filter des Wassereinlassschlauchs regelmäßig.

2 Reinigen Sie das äußere Fach der Waschmittelschublade mit einer Bürste, insbesondere die Düse an der Oberseite des Fachs.

3 Wischen Sie die Türdichtung nach jedem Waschgang ab, um ihre Lebensdauer zu verlängern. Lassen Sie nach dem Waschen die Gerätetür leicht geöffnet, damit die Feuchtigkeit entweichen kann, bevor Sie sie schließen.
Dies verhindert Schimmelbildung an der Türdichtung.

Wenn Sie vermuten, dass das Waschmittel/Weichspüler nicht dosiert wird, überprüfen Sie wie folgt:

1. Stellen Sie sicher, dass die automatische Dosiereinstellung für Waschmittel/Weichspüler aktiviert ist.
2. Ziehen Sie die automatische Dosierbox heraus und überprüfen Sie, ob der untere Dichtring locker oder beschädigt ist (Abbildung a). Wenn es lose oder beschädigt ist, wenden Sie sich bitte zwecks Austausch oder Reparatur an den Kundendienst.
3. Setzen Sie die automatische Dosierbox wieder ein und überprüfen Sie mit den folgenden Schritten, ob normal dosiert wird.

- Ziehen Sie die Waschmittelbox heraus und überprüfen Sie, ob sich Waschmittel/Weichspüler darin befindet.
- Überprüfen, ob das Waschmittel normal dosiert wird: Wählen und starten Sie das Programm Schnell 15', drücken Sie nach etwa 2 Minuten Laufzeit die Pausentaste und öffnen Sie die Gerätetür. Überprüfen Sie, ob sich im Bottich Wasser mit Schaum befindet und ob es nach Waschmittel riecht.
- Überprüfen, ob der Weichmacher normal dosiert wird: Vergewissern Sie sich, dass die Dosiereinstellung für „Spender 2“ auf Weichspüler eingestellt ist. Wählen und starten Sie das Programm „Spülen+Schleudern“, drücken Sie nach etwa 15 Minuten Laufzeit die Pausentaste und öffnen Sie die Gerätetür. Überprüfen Sie, ob das Wasser in der Trommel Schaum enthält und nach Weichspüler riecht.
- Wenn das Wasser in der Trommel Schaum enthält und nach Waschmittel/Weichspüler riecht, ist die automatische Ausgabefunktion des Geräts normal. Anderenfalls wenden Sie sich bitte zwecks Reparatur oder Ersatz an den Kundendienst.

REINIGUNG DES FLUSENSIEBS DER ABLAUFPUMPE

Beim Reinigen des Filters kann Wasser auslaufen. Wir empfehlen, ein saugfähiges Tuch auf den Boden zu legen.
Bevor Sie das Wasser ablassen, stellen Sie sicher, dass es abgekühlt ist.

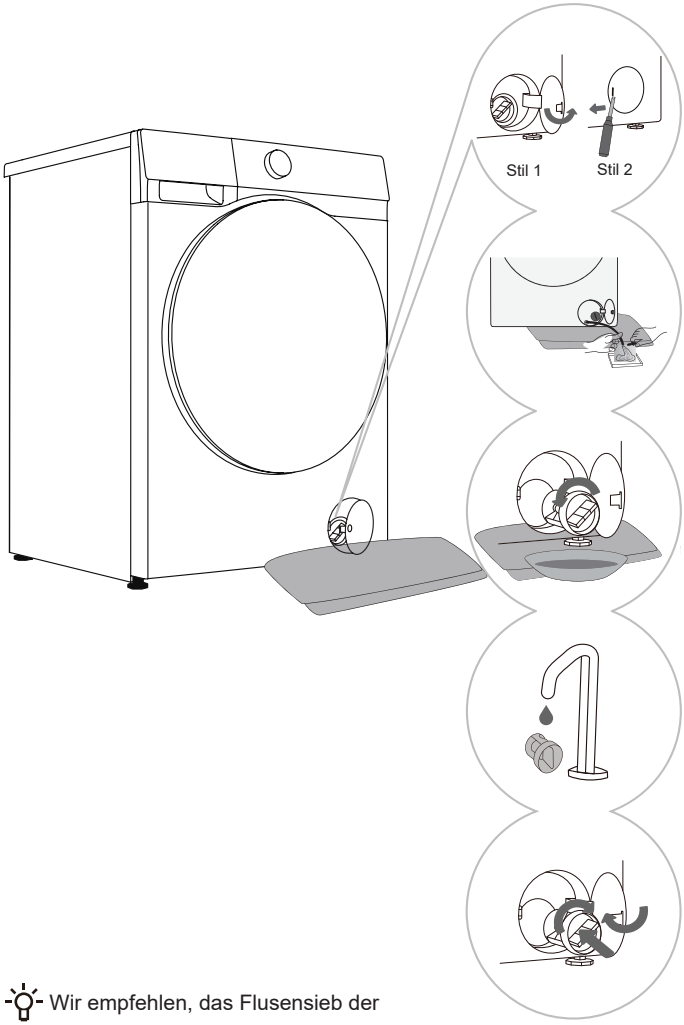

1 Öffnen Sie den Pumpenfilterdeckel. Stil 1: Drücken Sie die Türabdeckung; die Filterabdeckung springt heraus. Stil 2: Verwenden Sie das geeignete Werkzeug (Schlitzschraubendreher oder ein ähnliches Werkzeug), um die Abflusspumpenfilterabdeckung zu öffnen. (Der Stil hängt vom jeweiligen Modell ab.)

2 Legen Sie ein Handtuch unter die Filtertür. Wenn das Gerät über ein Ablassrohr verfügt, führen Sie das Ende des Ablassrohrs in einen Behälter ein, drehen Sie den Ablassrohrstopfen, entfernen Sie ihn, sobald er sich gelockert hat, warten Sie, bis das Wasser von selbst abfließt, und setzen Sie den Ablassrohrstopfen wieder ein. Wenn das Gerät keinen Ablaufschlauch hat, stellen Sie einen Behälter unter den Pumpenfilter. (Der Stil hängt vom jeweiligen Modell ab.)

3 Drehen Sie den Pumpenfilter langsam gegen den Uhrzeigersinn. Ziehen Sie den Pumpenfilter heraus, damit das Wasser langsam abfließen kann.

4 Reinigen Sie den Pumpenfilter unter fließendem Wasser.

5 Bauen Sie den Pumpenfilter wie in der Abbildung gezeigt wieder ein und ziehen Sie ihn im Uhrzeigersinn fest. Damit eine gute Abdichtung gewährleistet ist, muss die Oberfläche des Dichtungsrings des Filters sauber gehalten werden.

Wir empfehlen, das Flusensieb der Ablaufpumpe alle zwei Monate zu reinigen.

Wir empfehlen, den Filter der Ablaufpumpe jedes Mal zu reinigen, wenn Sie Gegenstände wie Bettdecken und Handtücher waschen, die dazu neigen, Fasern abzugeben.

Wenn das Schleuderprogramm nicht starten kann oder sich Fremdkörper (Knöpfe, Münzen, Haarnadeln usw.) in der Ablaufpumpe befinden, reinigen Sie den Pumpenfilter.

Öffnen Sie den Pumpenfilter nicht, während das Gerät läuft. Betreiben Sie das Gerät nicht, bevor der Pumpenfilter eingesetzt ist, um Wasseraustritt und Fehlfunktionen zu vermeiden.

EINLASSFILTER REINIGEN

Überprüfen und reinigen Sie den Einlassfilter regelmäßig.

Wenn der Wasserzulauf langsam ist, reinigen Sie bitte rechtzeitig den Filter am Wassereinlass. Die spezifischen Schritte sind wie folgt:

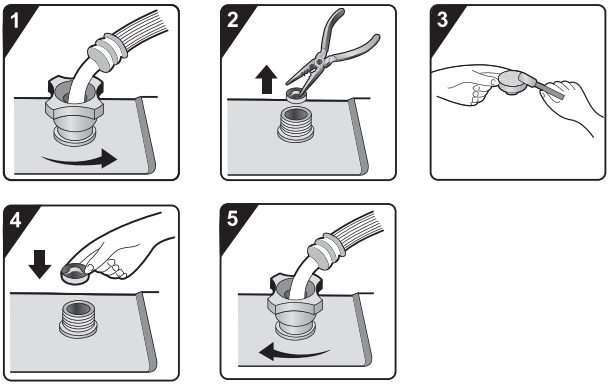

1 Schließen Sie den Wasserhahn und lösen Sie den Zulaufschlauch.

2 Entfernen Sie den Einlassfilter.

3 Reinigen Sie den Einlassfilter.

4 Setzen Sie den Filtereinsatz zurück.

5 Schließen Sie den Wasserversorgungsschlauch an. Öffnen Sie den Wasserhahn und stellen Sie sicher, dass keine Leckagen am Anschluss vorhanden sind.

Der Zulauffilter sammelt Verunreinigungen und Ablagerungen im Wasserversorgungsnetz des Geräts. Wir empfehlen, den Zulauffilter mindestens alle sechs Monate zu reinigen. Bei hartem Wasser oder vorhandenen Kalkablagerungen sollte der Filter häufiger gereinigt werden.

REINIGUNG DER AUßENSEITE IHRES WASCHGERÄTS

Bevor Sie die Außenseite Ihrer Waschmaschine reinigen, vergewissern Sie sich, dass es vom Stromnetz getrennt ist.

Reinigen Sie das Gerätegehäuse und das Bedienfeld mit einem weichen, feuchten Tuch. Wischen Sie dann mit einem weichen, trockenen Tuch nach.

Verwenden Sie keine Lösungs-, Scheuer- oder Reinigungsmittel, die das Gerät beschädigen können (folgen Sie den Empfehlungen des Reinigungsmittelherstellers). Wischen Sie die Trommeltür mit einem feuchten Tuch ab und trocknen Sie sie anschließend mit einem weichen, trockenen Tuch.

Wenn Sie mit einem feuchten Tuch reinigen, wringen Sie das Tuch vor dem Abwischen der Waschmaschine gut aus.

FEHLERBEHEBUNG

Das Gerät ist mit verschiedenen automatischen Sicherheitsfunktionen ausgestattet, sodass Störungen zeitnah erkannt und wirksame Gegenmaßnahmen eingeleitet werden können.
Diese Fehler sind in der Regel geringfügig und können in kürzester Zeit behoben werden.

Wenn das Gerät nicht normal funktioniert, zeigt das Display die entsprechenden Informationen an. Bitte beachten Sie den Warninhalt und ergreifen Sie die entsprechenden Maßnahmen.
Wenn der Fehler weiterhin besteht, nachdem Sie ihn selbst gemäß der empfohlenen Methode behandelt haben, wenden Sie sich bitte an den Kundendienst.
Wenn Sie selbst Wartungsarbeiten durchführen oder Fremdpersonal einstellen, sind Sie für alle Konsequenzen selbst verantwortlich.

Fehlerbeschreibung	Empfohlene Aktion
Das Gerät kann nicht normal starten	◇ Überprüfen Sie, ob das Netzkabel des Geräts in die Steckdose eingesteckt ist und ob die Steckdose ordnungsgemäß funktioniert (Sie können die Steckdose mit anderen elektrischen Geräten testen). ◇ Überprüfen Sie, ob die Tür ornungsgemäß geschlossen ist. ◇ Vergewissern Sie sich, dass „**Start**/Pause“ gedrücktwurde.
Das Gerät stellt den Betrieb unter normalen Arbeitsbedingungen ein	◇ Überprüfen Sie, ob die Tür ornungsgemäß geschlossen ist. Falls nicht, schließen Sie die Tür und drücken Sie die Schaltfläche „**Start**/Pause“. ◇ Auf übermäßigen Schaum prüfen. Wenn das Gerät übermäßigen Schaum erkennt, wechselt es in einen Ablauf- oder Bereitschaftszustand, oder es wird Wasser zugeführt, um den Schaum für die Entschäumungsbehandlung zu beseitigen. Das Programm wird während dieses Vorgangs unterbrochen, und die auf dem Bildschirm angezeigte Zeit bleibt unverändert. Nach dem Entschäumungsprozess nimmt das Gerät den Betrieb automatisch wieder auf. Wenn Schaum überläuft und ausläuft, wischen Sie den Schaum ab, um Korrosion zu vermeiden. ◇ Überprüfen Sie, ob die Alarmfunktion des Geräts aktiviert ist.
Die Zeit, zu welcher der Programmstart angezeigt wird, kann um eine bestimmte Dauer verlängert oder verkürzt werden.	Dies ist eine adaptive Anpassung, die das Gerät als Reaktion auf Faktoren vornimmt, die die Waschzeit beeinflussen. ◇ Übermäßiger Schaum. ◇ Unförmige Kleidung verursacht Unwucht. ◇ Die niedrige Zulauftemperatur des Wassers führt zu einer verlängerten Heizzeit. Aufgrund der oben genannten Gründe wird die verbleibende Zeit, die vom Programm angezeigt wird, neu berechnet und rechtzeitig aktualisiert (wenn das Gerät Unwuchtanpassungen vornimmt, bleibt die angezeigte Zeit unverändert). Außerdem erkennt das Gerät während der Wasseraufnahme die Beladung und passt die Programmdauer entsprechend an (Fuzzy-Steuerung).
Nach dem Waschen befinden sich noch Waschmittelreste oder andere Zusätze in der Waschmittelschublade.	◇ Überprüfen Sie, ob die Waschmittelschublade korrekt installiert und sauber gehalten ist. ◇ Überprüfen Sie, ob der Wasserdruck normal ist und ob der Filter des Wassereinlassschlauchs verstopft ist (siehe „WARTUNG UND REINIGUNG“).
Das Gerät riecht	◇ Der Geruch kann durch die Gummimaterialien im Inneren des Geräts verursacht werden. Dies ist der Eigengeruch des Gummis und verschwindet nach einigen Verwendungen von selbst.

Störungen oder Probleme, die durch externe Faktoren (wie Blitzschlag, Stromnetzausfall, Naturkatastrophen usw.) verursacht werden, fallen nicht unter die Garantie.

Fehlerbeschreibung	Empfohlene Aktion
Während des Waschvorgangs treten ungewöhnliche Geräusche auf	◇ Fremdkörper wie Schlüssel, Münzen oder Pins können in die Trommel gefallen sein. Schalten Sie das Gerät aus und prüfen Sie, ob sich Fremdkörper in der Trommel befinden. Wenn nach dem Neustart weiterhin ungewöhnliche Geräusche auftreten, wenden Sie sich bitte an den Kundendienst. ◇ Wäsche kann ungleichmäßig in der Trommel verteilt sein. Programm anhalten und die Wäsche nach dem Entriegeln der Tür neu verteilen.
Das Gerät vibriert während des Schleuderns heftig.	◇ Prüfen Sie, ob das Gerät waagerecht steht und die vier Füße stabil auf einer ebenen Fläche aufliegen. ◇ Überprüfen Sie, ob die Transportschraube entfernt wurden. Vor der Inbetriebnahme des Geräts müssen die Transportschrauben entfernt werden. ◇ Überprüfen Sie, ob alle Schaumstoffunterlagen an der Unterseite entfernt wurden.
Schlechter Schleudereffekt	Das Gerät verfügt über ein System zur Erkennung und Korrektur von Unwucht. Wenn die Kleidung sehr schwer ist (z. B. Bademäntel), erkennt das System eine Unwucht und reduziert nach mehreren Schleuder-Versuchen automatisch die Schl.-Geschwindigkeit oder stoppt das Schleudern ganz, um das Gerät zu schützen. ◇ Wenn die Wäsche nach dem Schl. noch sehr nass ist, nehmen Sie sie heraus, schütteln Sie sie aus und wählen Sie den Schleuderzyklus erneut. ◇ Übermäßiger Schaum beeinträchtigt die Schl.-Wirkung. Bitte verwenden Sie eine angemessene Menge an niedrig schäumendem Waschmittel. ◇ Überprüfen Sie, ob die Schleuderauswahl auf „0“ oder „Kein Schl.“ eingestellt ist.
Wasserleckageproblem tritt auf	◇ Der Zulaufschlauch ist undicht. Überprüfen Sie, ob der Wasserhahn und der Anschluss des Wassereinlassschlauchs undicht sind. Bei Undichtigkeiten wickeln Sie Dichtungsband um das Ende des Wasserhahns oder ersetzen Sie diesen durch einen geeigneten Wasserhahn. Wir empfehlen zu überprüfen, ob der Anschluss des Wassereinlassschlauchs und der Anschluss des Wassereinlassventils festgezogen sind. Nach dem Festziehen wird die Undichtigkeit beseitigt. ◇ Der Ablaufschlauch ist undicht. Bei Modellen mit Abluftanschluss oben darf die Befestigungsklammer des Ablaufschlauchs nicht entfernt werden; andernfalls stoppt die Entwässerung nicht. ◇ Die Waschmittelschublade leckt. ◇ Die Waschmittelschublade ist nicht fest geschlossen. Bitte drücken Sie den Griff der Waschmittelschublade fest, um sie zu schließen. ◇ Die Türdichtung ist undicht. Überprüfen Sie die Türdichtung auf Fremdkörper und reinigen Sie sie.
Übermäßige Faltenbildung	◇ Die Kleidung wurde nicht rechtzeitig aus der Maschine genommen. Nach Abschluss des Waschprogramms nehmen Sie bitte die Kleidung rechtzeitig aus der Maschine heraus. ◇ Das Gerät ist überladen. Die Trommel darf nicht zu voll mit Kleidung gepackt werden, und die Tür sollte sich leicht schließen lassen. ◇ Die Schl.-Drehzahl könnte zu hoch sein. Stellen Sie die geeignete Drehzahl für den Kleidungsstoff ein.

ANOMALE TROCKNUNG (gilt für Modelle mit Trocknungsfunktion)

Fehlerbeschreibung	Empfohlene Aktion
Gerät trocknet nicht	◇ Überprüfen Sie, ob ein Trocknungsprogramm eingestellt wurde. ◇ Überprüfen Sie, ob der Wasserhahn ungeöffnet ist. ◇ Überprüfen Sie, ob die Tür ornungsgemäß geschlossen ist. ◇ Überprüfen Sie, ob die Wäscheladung zu groß ist (siehe „PROGRAMMTABELLE“ für die empfohlene Kapazität des ausgewählten Programms). Entfernen Sie einige Gegenstände und starten Sie den Trocknungsvorgang neu.
Unzureichende Trocknung	◇ Überprüfen Sie, ob die Wäscheladung zu groß ist. Überladung kann zu schlechter Trocknungsleistung führen und Falten verursachen. Trocknen Sie die Wäsche in getrennten Chargen. ◇ Überprüfen Sie, ob schwer trocknende Kleidung (wie dicke Baumwolle) mit leicht trocknender Kleidung (wie synthetischen Fasern) vermischt ist. ◇ Trocknen Sie verschiedene Kleidungsarten getrennt.
Trockenzeit ist zu lang	◇ Überprüfen Sie, ob die Wäscheladung zu groß ist (siehe „PROGRAMMTABELLE“ für die empfohlene Kapazität des ausgewählten Programms). Entfernen Sie einige Gegenstände und starten Sie den Trocknungsvorgang neu. ◇ Unzureichender Schleudergang der Wäsche (siehe Abschnitt „SCHLEUDEREFFEKT UNGENÜGEND“ für Maßnahmen). ◇ Die Ladung enthält viele dicke Gegenstände (wie Denim).
Geruch während des Trocknens	◇ Die Verwendung von Reinigungsmitteln oder Weichmachern mit starken chemischen Gerüchen kann beim Trocknen Gerüche verursachen. ◇ Wenn das Gerät innen nicht gründlich gereinigt wird, können Rückstände von Schmutz während des Trocknens der Kleidung Gerüche verursachen. Bitte reinigen Sie das Gerät regelmäßig (siehe „WARTUNG UND REINIGUNG“) und nehmen Sie die Kleidung nach Beendigung des Trocknungszyklus umgehend heraus.

FEHLERCODES UND FEHLERBEHEBUNG

Wenn das Gerät nicht normal funktioniert und das Display einen der folgenden Codes anzeigt, handelt es sich möglicherweise nicht um einen Fehler. Bitte beachten Sie die Inhalte im Fehlercode und ergreifen Sie die entsprechenden Maßnahmen.

Problem/Störung	Beschreibung	Lösung
F01	**Wasserzulauf Fehler**	Überprüfen Sie die folgenden Punkte: 1. Ist der Wasserhahn geöffnet? Ist der Wasserdruck zu niedrig? 2. Ist der Wassereinlassschlauch eingeklemmt? 3. Ist der Filter des Wassereinlassschlauchs verstopft? 4. Ist der Wassereinlassschlauch eingefroren? Nachdem diese Probleme ausgeschlossen wurden, drücken Sie „Start/Pause“, um den Betrieb fortzusetzen.
F03	**Wasserauslass Fehler**	Überprüfen Sie die folgenden Punkte: 1. Ist der Ablaufschlauch eingeklemmt? Fließt Wasser durch den Schlauch? 2. Ist der Filter des Ablaufschlauchs verstopft? 3. Ist der Ablaufschlauch gefroren? Nachdem diese Probleme ausgeschlossen wurden, drücken Sie „Start/Pause“, um den Betrieb fortzusetzen.
F24	**Überlauf**	Unterbrechen Sie das Programm, und starten Sie es dann neu. Wenn das Gerät weiterhin überläuft, schließen Sie bitte den Wasserhahn und wenden Sie sich an einen Servicetechniker.
F13	**Türverriegelungsfehler**	Die Tür der Maschine ist geschlossen, kann jedoch nicht verriegelt werden. Schalten Sie das Gerät aus, schalten Sie es wieder ein und starten Sie das Waschprogramm neu. Wenn der Fehler weiterhin besteht, wenden Sie sich bitte an einen Servicetechniker.
F14	**Türentriegelungsfehler**	Die Gerätetür ist geschlossen, kann aber nicht entriegelt werden. Schalten Sie die Maschine aus und dann wieder ein. Wenn der Fehler weiterhin besteht, wenden Sie sich bitte an einen Servicetechniker.
Sonstiges	**Fehler des elektronischen Moduls**	Schalten Sie das Gerät aus und schalten Sie es dann wieder ein. Starten Sie das Waschprogramm neu. Wenn der Fehler weiterhin besteht, wenden Sie sich bitte an einen Servicetechniker.
Unb	**Unwuchtalarm**	Um den Unwuchtalarm zu löschen, gehen Sie wie folgt vor: 1. Verhedderte Wäsche Wenn die Wäsche verheddert ist, schalten Sie die Waschmaschine aus, öffnen Sie die Tür und lösen Sie die Kleidungsstücke. Geben Sie sie dann wieder in die Trommel, schließen Sie die Tür und wählen Sie das separate Programm „Schleudern“, um es erneut zu versuchen. 2. Unzureichendes Wäschegewicht Schalten Sie die Maschine aus, öffnen Sie die Tür und legen Sie weitere Kleidungsstücke (oder ein oder zwei Handtücher) hinzu. Schließen Sie die Tür und wählen Sie das separate Programm „Schleudern“, um es erneut zu versuchen.
F15-F18	**Anomale Trocknung (gilt für Modelle mit Trocknungsfunktion)**	Schalten Sie das Gerät aus und dann wieder ein. Wenn der Fehler weiterhin besteht, wenden Sie sich bitte an einen Servicetechniker.

WARTUNG

Vor dem Anruf beim Wartungspersonal

Wenn Sie sich an den Kundendienst wenden, geben Sie bitte zuerst Ihr Gerätemodell an.

Informationen wie Modellnummer, Code/ID, Modelltyp und Seriennummer sind auf dem Typenschild des Geräts angegeben.

⚠ Verwenden Sie bei Mängeln nur vom autorisierten Hersteller zugelassene Ersatzteile.

Reparaturen oder Garantieansprüche, die sich aus einem falschen Anschluss oder der unsachgemäßer Nutzung des Geräts ergeben, sind nicht von der Garantie abgedeckt. In diesem Fall gehen die Wartungskosten zu Ihren Lasten.

NUTZUNGSEMPFEHLUNGEN

Beim ersten Waschen von farbiger Kleidung diese nach Farben trennen.

Bei stark verschmutzter Wäsche laden Sie jedes Mal weniger Kleidung und verwenden mehr Pulverwaschmittel oder wählen die Vorwäsche-Funktion (falls verfügbar). Vor dem Start des Waschgangs einen speziellen Fleckenentferner auf hartnäckige Flecken auftragen. Siehe „EMPFEHLUNGEN FÜR SPEZIFISCHE FLECKE“ENTFERNUNG“.

Wenn Sie häufig Kleidung mit kaltem Wasser und Flüssigwaschmittel waschen, können sich im Gerät Bakterien bilden, was zu unangenehmen Gerüchen führt. Wir empfehlen, regelmäßig das Programm „Trommelreinigung“ (oder ein anderes Hochtemperaturprogramm) durchzuführen, um die Trommel zu reinigen.

Vermeiden Sie das Waschen sehr kleiner Ladungen, um Energieverschwendung und schlechte Reinigungsergebnisse zu vermeiden. Schütteln Sie Kleidungsstücke, die zusammengefaltet oder verknotet sind, bevor Sie sie in die Trommel geben.

Verwenden Sie Waschmittel, die speziell für die Maschinenwäsche entwickelt wurden.

Wenn die Wasserhärte 14 °dH übersteigt, verwenden Sie einen Wasserenthärter. Schäden am Heizelement, die durch unsachgemäße Verwendung von Wasserenthärtern verursacht wurden, sind nicht durch die Garantie abgedeckt. Wenden Sie sich an Ihren örtlichen Wasserversorger, um Informationen zur Wasserhärte zu erhalten.

Die Verwendung von chlorhaltigem Bleichmittel wird nicht empfohlen, da es das Heizelement beschädigen kann.

Wenn Entkalkungsmittel, Bleichmittel oder Farbstoffe verwendet werden, stellen Sie sicher, dass diese für diese Waschmaschine geeignet sind.

Verwenden Sie keine Lösungsmittel oder ähnliche Chemikalien (z. B. Farbverdünner, Terpentin, Benzin usw.).

Geben Sie kein verhärtetes Pulverwaschmittel in das Waschmittelfach, da dies die internen Schläuche des Geräts verstopfen kann.

Pulver- oder Flüssigwaschmittel sollte gemäß den Anweisungen des Herstellers, der Waschtemperatur und dem ausgewählten Programm hinzugefügt werden.

Bei der Verwendung zähflüssiger Textilpflegeprodukte empfehlen wir, diese mit Wasser zu verdünnen, um zu verhindern, dass die Abflussöffnung der Waschmittelschublade verstopft.

Flüssigwaschmittel ist für Waschprogramme ohne Vorwaschgang geeignet.

Verwechseln Sie nicht das Waschmittel mit dem Weichspüler.

Je höher die Schl.-Geschwindigkeit, desto weniger Feuchtigkeit verbleibt in der Kleidung. Daher ist die Verwendung eines Geräts mit Trockenfunktion wirtschaftlicher und effizienter zum Trocknen von Kleidung.

EMPFEHLUNGEN FÜR SPEZIFISCHE FLECKENENTFERNUNG

Versuchen Sie vor der Verwendung spezieller Fleckenentferner zunächst natürliche, umweltfreundliche Methoden, um leichtere, hartnäckige Flecken zu entfernen. Flecken lassen sich leichter entfernen, wenn Sie sie sofort behandeln!

Bitte waschen Sie mit kaltem Wasser (warmem Wasser) gemäß den folgenden Fleckenentfernungsmethoden. Verwenden Sie kein heißes Wasser!

Fleckenart	Fleckenentfernungsmethode
Schlamm	Wenn der Fleck getrockneter Schlamm ist, kratzen Sie ihn zuerst vom Kleidungsstück ab und geben Sie es dann zum Waschen in die Maschine. Bei hartnäckigen Flecken das Kleidungsstück vor dem Waschen zuerst in einem enzymhaltigen Fleckenentferner einweichen. Bei weniger hartnäckigen Flecken das Kleidungsstück vor dem Waschen manuell mit Flüssig- oder Pulverwaschmittel vorbehandeln.
Antitranspirant	Bevor Sie das Kleidungsstück zum Waschen in die Maschine legen, tragen Sie das Flüssigwaschmittel direkt auf die Flecken auf. Bei hartnäckigen Flecken verwenden Sie einen Fleckenentferner zur Behandlung oder waschen Sie mit einem Sauerstoffbleichmittel.
Tee	Das Kleidungsstück in kaltem Wasser einweichen oder waschen. Fügen Sie bei Bedarf den Fleckenentferner hinzu.
Schokolade	Das Kleidungsstück in warmem Seifenwasser einweichen oder waschen, dann Zitronensaft auftragen und ausspülen.
Tinte	Tragen Sie vor dem Start des Waschgangs einen Fleckenentferner auf die Flecken auf. Sie können auch vergällten Alkohol verwenden. Drehen Sie das Kleidungsstück auf links und legen Sie ein Papiertuch unter den Fleck. Tragen Sie den Alkohol von der Rückseite des Kleidungsstücks auf und waschen Sie das Kleidungsstück nach der Behandlung gründlich.
Filzstift	Etwas Stärke in Wasser verdünnen und auf den Fleck auftragen. Nachdem es getrocknet ist, bürsten Sie es ab; legen Sie dann das Kleidungsstück zum Waschen in die Maschine.
Babykleckse (Urin, Schlamm oder Lebensmittel)	Weichen Sie den verschmutzten Bereich vor dem Einlegen des Kleidungsstücks in die Waschmaschine mindestens eine halbe Stunde in warmem Wasser ein. Um die Fleckenentfernung zu erleichtern, kann ein enzymhaltiges Waschmittel hinzugefügt werden.
Gras	Bevor Sie die Kleidungsstücke in die Waschmaschine geben, weichen Sie diese zuerst in einem enzymhaltigen Waschmittel ein. Sie können es auch etwa 1 Stunde lang in verdünntem Zitronensaft oder weißem Essig einweichen, um Grasflecken zu entfernen.
Ei	Weichen Sie das Kleidungsstück in einem enzymhaltigen Waschmittel ein. Mindestens 30 Minuten in kaltem Wasser einweichen. Wenn der Fleck hartnäckig ist, weichen Sie ihn mehrere Stunden ein. Legen Sie das Kleidungsstück dann zum Waschen in die Maschine.

Fleckenart	Fleckenentfernungsmethode
Kaffee	Weichen Sie das Kleidungsstück in Salzwasser ein. Bei älteren Flecken können Sie diese mit einer Mischung aus Rizinusöl, Ammoniak und Alkohol einweichen.
Schuhcreme	Tragen Sie Speiseöl auf den Fleck auf und waschen Sie das Kleidungsstück.
Blut	Bei frischen Blutflecken spülen Sie das Kleidungsstück zuerst mit kaltem Wasser aus und geben es dann zum Waschen in die Maschine. Bei getrockneten Blutflecken das Kleidungsstück in einem enzymhaltigen Waschmittel einweichen. Legen Sie das Kleidungsstück dann zum Waschen in die Maschine. Wenn der Fleck bestehen bleibt, ziehen Sie in Betracht, ein für den Stofftyp geeignetes Bleichmittel zu verwenden.
Klebstoff oder Kaugummi	Stecken Sie das Kleidungsstück in einen Beutel und legen Sie es dann in den Kühlschrank, bis die Flecken ausgehärtet sind. Mit einem stumpfen Messer abkratzen. Verdünnen Sie den Fleck mit einem Vorwäsche-Fleckenentferner und waschen Sie gründlich. Legen Sie das Kleidungsstück schließlich zum Waschen in die Maschine.
Make-up	Verwenden Sie einen Fleckenentferner zum Vorwaschen und legen Sie anschließend das Kleidungsstück zum Waschen in die Maschine.
Butter	Bevor Sie das Kleidungsstück in die Waschmaschine geben, tragen Sie einen Fleckenentferner auf die Flecken auf. Anschließend mit heißem Wasser waschen (bei einer vom Kleidungsstück erlaubten Temperatur).
Milch	Weichen Sie das Kleidungsstück in einem enzymhaltigen Waschmittel ein. Das Kleidungsstück mindestens 30 Minuten einweichen. Wenn der Fleck hartnäckig ist, weichen Sie ihn mehrere Stunden ein. Legen Sie das Kleidungsstück dann zum Waschen in die Maschine.
Saft	Salzwasser auf die Flecken auftragen. Lassen Sie es eine kurze Zeit einwirken, dann waschen. Alternativ: Bevor Sie das Kleidungsstück in die Waschmaschine geben, tragen Sie Natron, weißen Essig oder Zitronensaft auf die Flecken auf. Bei alten Flecken Rizinusöl auftragen und nach 20 Minuten mit kaltem Wasser abspülen. Legen Sie das Kleidungsstück schließlich zum Waschen in die Maschine.
Wein	Weichen Sie die Wäsche mindestens 30 Minuten lang in kaltem Wasser ein. Verwenden Sie das Waschmittel gleichzeitig. Legen Sie das Kleidungsstück dann zum Waschen in die Maschine.
Wachs	Legen Sie das Kleidungsstück in den Kühlschrank, bis die Wachsflecken hart geworden sind. Dann kratzen Sie es ab. Legen Sie ein Stück Küchenpapier über den Fleck und bügeln Sie dann darüber, bis das Küchenpapier das restliche Wachs aufgesogen hat.
Schweiß	Bevor Sie das Kleidungsstück zum Waschen in die Maschine legen, tragen Sie das Flüssigwaschmittel direkt auf den Fleck auf.
Kaugummi	Legen Sie das Kleidungsstück in den Kühlschrank, bis der Kaugummi hart wird, und kratzen Sie ihn dann ab. Legen Sie das Kleidungsstück dann zum Waschen in die Maschine.

ENTSORGUNG

Die Verpackung besteht aus umweltfreundlichen Materialien und kann recycelt, wiederverwendet, verarbeitet oder vernichtet werden, ohne die Umwelt zu schädigen. Für diesen Zweck sind die Verpackungsmaterialien mit entsprechenden Etiketten gekennzeichnet.

Dieses Symbol auf dem Produkt oder seiner Verpackung zeigt an, dass es nicht als Hausmüll entsorgt werden darf. Entsorgen Sie dieses Produkt an einer Sammelstelle für das Recycling von Elektro- und Elektronikaltgeräten.

Wenn das Gerät das Ende seiner Nutzungsdauer erreicht und entsorgt werden muss, entfernen Sie bitte alle Netzkabel und zerstören Sie Türschlösser und Schalter, um ein Verriegeln der Türen zu verhindern. Dies vermeidet, dass sich Kinder oder kleine Tiere einschließen.

Die Kennzeichnung des Geräts entspricht den Bestimmungen der europäischen WEEE-Richtlinie.

Achten Sie darauf, dass dieses Produkt korrekt gehandhabt wird, und vermeiden Sie die unsachgemäße Entsorgung dieses Produkts. Damit tragen Sie dazu bei, mögliche negative Auswirkungen auf die Umwelt und die menschliche Gesundheit zu vermeiden. Für weitere Informationen zum Produktrecycling wenden Sie sich bitte an Ihre örtliche Verwaltung, Ihr Entsorgungsunternehmen oder das Geschäft, in dem Sie das Produkt gekauft haben.

EU-KONFORMITÄTSERKLÄRUNG

Hiermit erklärt [HISENSE HOME APPLIANCES GROUP CO.,LTD.], dass die Funkanlage des Typs [Waschmaschine] der Richtlinie 2014/53/EU entspricht.

Informationen zur RF-Exposition

Dieses Gerät wurde getestet und erfüllt die geltenden Grenzwerte für die Exposition gegenüber Radiofrequenz (RF).

Dieses Gerät muss gemäß den bereitgestellten Anweisungen installiert und betrieben werden, und die für diesen Sender verwendete(n) Antenne(n) müssen so installiert werden, dass ein Mindestabstand von 20 cm zu allen Personen eingehalten wird und nicht zusammen mit einer anderen Antenne oder einem anderen Sender am selben Ort betrieben werden.

Ein/Aus:

Bluetooth	2402-2480MHz	8,33dBm
Bluetooth LE	2402-2480 MHZ	7,12dBm
WLAN	2412-2472 MHZ	18,8dBm
WLAN	5150-5350 MHZ	18,95dBm
WLAN	5470-5725 MHZ	18,41dBm
WLAN	5745-5825 MHZ	12,58dBm

Das Gerät ist nur für den Innenbereich zugelassen, wenn es im Frequenzbereich von 5150 bis 5350 MHz betrieben wird.

	BE	EE	HR	IT	CY	LV	LT
	BG	IE	LU	HU	MT	NL	AT
	CZ	EL	PL	PT	RO	SI	SK
	DK	ES	FI	SE	DE	FR	LI
	NO	IS	CH	TR	UK(NI)		

TYPISCHE VERBRAUCHSTABELLE

Programmanweisungen

1. Das ECO 40-60-Programm ist in der Lage, normal verschmutzte Baumwollwäsche, die für waschbar erklärt wurde, bei 40°C bis 60°C zusammen im selben Zyklus zu reinigen, und dass dieses Programm verwendet wird, um die Einhaltung der EU-Ökodesign-Gesetzgebung zu bewerten.
2. Die Leistungsaufnahme im Aus-Zustand beträgt 0,49W.
3. Die energieeffizientesten Programme sind in der Regel solche, die bei niedrigeren Temperaturen und längerer Laufzeit arbeiten.
4. Das Beladen der Haushaltswaschmaschine bis zu der vom Hersteller für die jeweiligen Programme angegebenen Kapazität trägt zur Energie- und Wassereinsparung bei.
5. Korrekte Verwendung von Reinigungsmitteln, Weichmachern und anderen Zusatzstoffen. Tragen Sie kein übermäßiges Reinigungsmittel auf. Dies kann sich nachteilig auf die Waschergebnisse auswirken.
6. Regelmäßige Reinigung einschließlich optimaler Häufigkeit sowie Vorbeugung und Verfahren gegen Kalkablagerungen.
7. Geräuschentwicklung und Restfeuchte werden von der Schleuderdrehzahl beeinflusst: Je höher die Schleuderdrehzahl in der Schleuderphase, desto höher die Geräuschentwicklung und desto niedriger die Restfeuchte.
8. Die Produktdaten und der QR-Code werden auf dem Energieverbrauchsetikett angezeigt. Die Produktregistrierungsdaten können durch Scannen des QR-Codes erhalten werden.
9. Die Informationen von Standardprogrammen.

Programm	Gewählte Temperatur (°C)	Nennkapazität (kg)	Maximale Temperatur in Trommel (°C)	Programmdauer (Std:Min)	Energieverbrauch (kWh/Zyklus)	Wasserverbrauch (Liter/Zyklus)	Restfeuchtegehalt (%)	Maximale Drehzahl erreicht (U/min)
ECO 40-60 Vollbeladung	-	12,0	29	3:59	0,630	66,0	53,90	1310
ECO 40-60 Halbe Beladung	-	6,0	26	3:00	0,395	46,0	53,90	1400
ECO 40-60 1/4 Last	-	3,0	23	2:58	0,170	33,0	53,90	1400
Baumwolle	20	12,0	20	2:18	0,380	145,0	55,00	1400
Baumwolle	60	12,0	56	3:58	2,500	145,0	55,00	1400
Synthetik	40	6,0	40	2:48	1,250	115,0	35,00	1400
Schnellwaschgang 15'	20	2,0	20	0:15	0,065	35,0	75,00	800

Die angegebenen Werte für andere Programme als das Eco 40-60-Programm sind nur Richtwerte.

Die Höchst- oder Nennlast gilt für Wäsche, die gemäß der Norm IEC 60456 vorbereitet wurde.

Aufgrund von Abweichungen in Bezug auf Art und Menge der Wäsche, Schleudern, Oszillation der Stromversorgung sowie Umgebungstemperatur und -feuchtigkeit können die beim Endbenutzer gemessenen Werte für die Programmdauer und den Stromverbrauch von den in der Tabelle angegebenen Werten abweichen.

Wir behalten uns das Recht auf Änderungen und Fehler in der Bedienungsanleitung vor.

Hisense

life reimagined

20252814-N6020026143A